**Hans Saurer Kugellager AG**
**Niederfeld 38**
**CH-9320 Stachen**

## données générales/description



**article** KR 26 OP MF10X1 439B SK LX3 **Art-No.** 54537

**marque** SKA **poids/kg** 0.059

**remarque** Capacités de charge calculées selon les normes pour les roulements. Vitesse pour F < 0.05 C0rw. Capacités de charge et de vitesse sont aussi dépendant du contre chemin du roulement.

**description**

| | |
|---|---|
| KR | Forme de construction |
| 26 | Taille |
| OP | Profil optimisé |
| MF10X1 | Avec filetage fin métrique, avec contre-écrou |
| 439B | Écrou hexagonal |
| SK | Six pans creux |

**graissage**

| | |
|---|---|
| LX3 | SHELL GADUS S3 V220C 2 |

## dimensions et tolérances

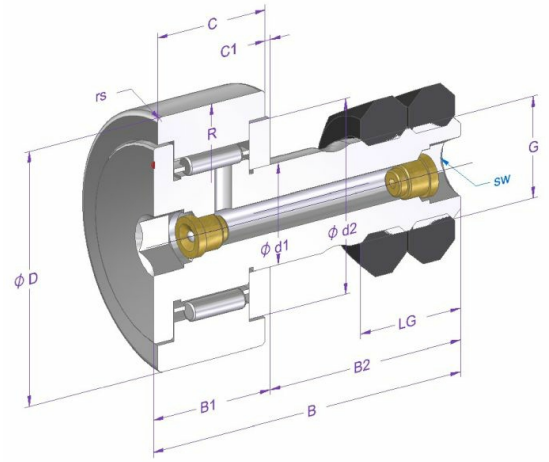


| dimension | Description | [mm] | tolérance [µm] | DIN/ISO |
|---|---|---|---|---|
| d1 | diamètre de l'arbre | 10 | 0 / -15 | ISO 7063 |
| d2 | diamètre intérieur de l'épaulement | 17.5 | | |
| D | diamètre extérieur nominal | 26 | 0 / -50 | ISO 7063 |
| C | largeur de la bague extérieure | 12 | 0 / -120 | 620-2 |
| C1 | distance | 0.6 | | ISO 7063 |
| B | longueur | 36 | -300 / 600 | WERKSNORM |
| B1 max. | largeur | 13.2 | | ISO 7063 |
| B2 | longueur de l'arbre | 23 | | ISO 7063 |
| rs min. | dimension d'un arrondi minimale | 0.3 | | ISO 7063 |
| G | filetage | M10x1 | | ISO 7063 |
| LG | longueur du filetage | 12 | | ISO 7063 |
| sw | cote sur plats | 5 | | |
| R | rayon bague extérieure | OP | | |
| Crw [N] | Charge dynamique de base effective | 5000 | | |
| C0rw [N] | Charge statique de base effective | 4750 | | |
| Curw [N] | Charge limite à la fatigue de base effective | 359 | | |

## données de calcul et de fonctionnement

| capacité de charge | dynamique C [N] | chargement de fatique charge limite Cu [N] | DIN/ISO | statique Co [N] | DIN/ISO |
|---|---|---|---|---|---|
| | 5290 | 728 | 281 | 5830 | 76 |

| vitesse de rotation | référence n [1/min] | graisse n [1/min] | huile n [1/min] |
|---|---|---|---|
| | | 8000 | |

| température | max. [°C] | min. [C] |
|---|---|---|
| | 120 | -20 |

| jeu de roulement | radial min. [µm] | max. [µm] |
|---|---|---|
| | 10 | 35 |

**article** KR 26 OP MF10X1 439B **Art-No.** 54537
SK LX3

## indications de matériaux

| description | matériel | DIN/ISO | dureté |
|---|---|---|---|
| Bague extérieure | 100Cr6 | 683-17 | 58-65 |
| Galet à axes | 16CrMo4 | | |
| Rouleaux à aiguilles | 100Cr6 | 683-17 | 58-66 |
| Rondelle de butée | 100Cr6 | 683-17 | 58-65 |
| Cage | Tôle d'acier | | |

Toutes les indications sur ce document étaient fournies et contrôlées avec soin. Tout de même nous déclinons toute responsabilité pour des indications incomplètes ou incorrectes.