données générales/description

établi: 05.12.2025 / 01 page: 1 / 2

article KR 26 OP SK LX3 **Art-No.** 54536

marque SKA **poids/kg** 0.059

remarque Capacités de charge calculées selon les normes pour les roulements. Vitesse pour F < 0.05 C0rw. Capacités de charge et de vitesse sont aussi dépendant du contre chemin du roulement.

description

KR	Forme de construction
26	Taille
OP	Profil optimisé
SK	Six pans creux

graissage

LX3	SHELL GADUS S3 V220C 2

dimensions et tolérances

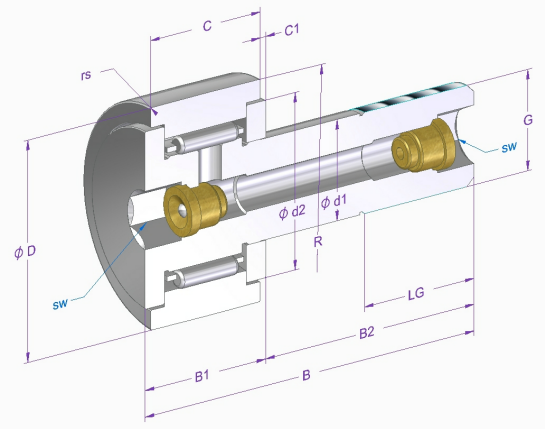

dimension	Description	[mm]	tolérance [µm]	DIN/ISO
d1	diamètre de l'arbre	10	0 / -15	ISO 7063
d2	diamètre intérieur de l'épaulement	17.5		
D	diamètre extérieur nominal	26	0 / -50	ISO 7063
C	largeur de la bague extérieure	12	0 / -120	620-2
C1	distance	0.6		ISO 7063
B	longueur	36	-300 / 600	WERKSNORM
B1 max.	largeur	13.2		ISO 7063
B2	longueur de l'arbre	23		ISO 7063
rs min.	dimension d'un arrondi minimale	0.3		ISO 7063
G	filetage	M10x1		ISO 7063
LG	longueur du filetage	12		ISO 7063
sw	cote sur plats	5		
R	rayon bague extérieure	OP		
Crw [N]	Charge dynamique de base effective	5000		
C0rw [N]	Charge statique de base effective	4750		
Curw [N]	Charge limite à la fatigue de base effective	359		

données de calcul et de fonctionnement

capacité de charge	**dynamique C [N]**	**chargement de fatique charge limite Cu [N]**		**DIN/ISO**	**statique Co [N]**	**DIN/ISO**
	5290	728		281	5830	76
vitesse de rotation	**référence n [1/min]**	**graisse n [1/min]**	**huile n [1/min]**			
		8000				
température	**max. [°C]**	**min. [C]**				
	120	-20				
jeu de roulement	**radial min. [µm]**	**max. [µm]**				
	10	35				

article KR 26 OP SK LX3 **Art-No.** 54536

indications de matériaux

description	matériel	DIN/ISO	dureté
Bague extérieure	100Cr6	683-17	58-65
Galet à axes	16CrMo4		
Rouleaux à aiguilles	100Cr6	683-17	58-66
Rondelle de butée	100Cr6	683-17	58-65
Cage	Tôle d'acier		

Toutes les indications sur ce document étaient fournies et contrôlées avec soin. Tout de même nous déclinons toute responsabilité pour des indications incomplètes ou incorrectes.