Allgemeine Daten/Beschreibung

Erstellt: 05.12.2025 / 01

Artikel KR 26 OP SK LX3 **Art-Nr.** 54536 **Fabrikat** SKA **Gewicht/kg** 0.059

Bemerkung Tragzahlen gerechnet nach Normen für Wälzlager. Drehzahl für F < 0.05 C0rw. Tragzahlen und Drehzahlen auch abhängig von Gegenlaufbahn.

Beschreibung

KR	Bauform
26	Baugrösse
OP	Optimiertes Profil
SK	Innensechskant

Befettung

LX3	SHELL GADUS S3 V220C 2

Masse und Toleranzen

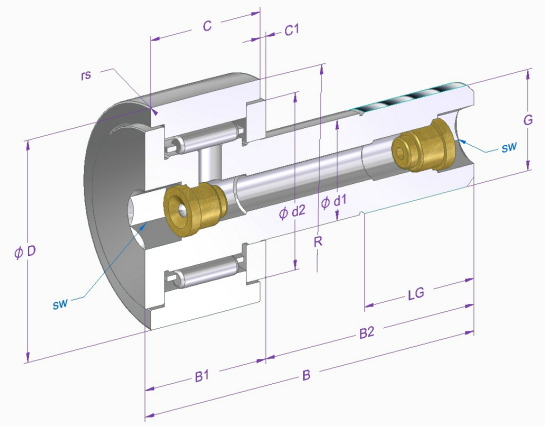

Mass	Bezeichnung	[mm]	Toleranz [µm]	DIN/ISO
d1	Schaftdurchmesser	10	0 / -15	ISO 7063
d2	Schulterdurchmesser innen	17.5		
D	Nenndurchmesser aussen	26	0 / -50	ISO 7063
C	Breite Aussenring	12	0 / -120	620-2
C1	Abstand	0.6		ISO 7063
B	Länge	36	-300 / 600	WERKSNORM
B1 max.	Breite	13.2		ISO 7063
B2	Schaftlänge	23		ISO 7063
rs min.	minimaler Kantenabstand	0.3		ISO 7063
G	Gewinde	M10x1		ISO 7063
LG	Gewindelänge	12		ISO 7063
sw	Schlüsselweite	5		
R	Radius Aussenring	OP		
Crw [N]	Wirksame dynamische Tragzahl	5000		
C0rw [N]	Wirksame statische Tragzahl	4750		
Curw [N]	Wirksame Ermüdungsgrenzbelastung	359		

Berechnungs- und Betriebsdaten

Tragzahlen	**dynamisch C [N]**	**Ermüdungs-Grenzbelastung Cu [N]**		**DIN/ISO**	**statisch Co [N]**	**DIN/ISO**
	5290	728		281	5830	76
Drehzahlgrenze	**Referenz n [1/min]**	**Fett n [1/min]**	**Öl n [1/min]**			
		8000				
Betriebstemperatur	**max. [°C]**	**min. [°C]**				
	120	-20				
Lagerluft (DIN/ISO)	**radial min. [µm]**	**max. [µm]**				
	10	35				

Artikel KR 26 OP SK LX3 **Art-Nr.** 54536

Materialangaben

Beschreibung	Material	DIN/ISO	Härte [HRC]
Aussenring	100Cr6	683-17	58-65
Rollenzapfen	16CrMo4		
Nadelrollen	100Cr6	683-17	58-66
Anlaufscheibe	100Cr6	683-17	58-65
Käfig	Stahlblech		

Alle Angaben in diesem Datenblatt wurden sorgfältig erstellt und überprüft. Trotzdem können wir für unvollständige oder fehlerhafte Angaben keine Haftung übernehmen.