Hans Saurer Kugellager AG
Niederfeld 38
CH-9320 Stachen

données générales/description

établi: 17.08.2023 / 01 page: 1 / 2

article KR 19 PP OP SK LX3 **Art-No.** 53201

marque SKA **poids/kg** 0.031

remarque Capacités de charge calculées selon les normes pour les roulements. Vitesse pour F < 0.05 C0rw. Capacités de charge et de vitesse sont aussi dépendant du contre chemin du roulement.

description

KR	Forme de construction
19	Taille
PP	Joints sur deux côtés
OP	Profil optimisé
SK	Six pans creux

graissage

LX3	SHELL GADUS S3 V220C 2

dimensions et tolérances

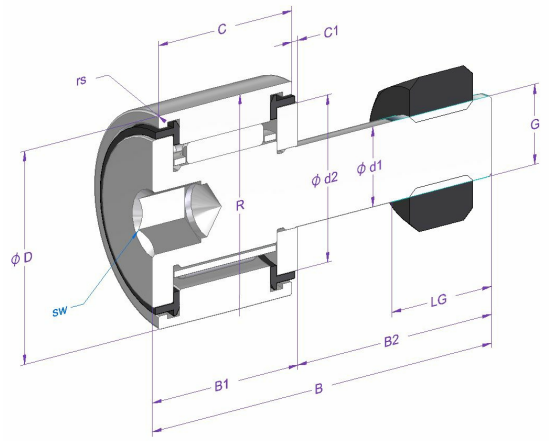

dimension	Description	[mm]	tolérance [µm]	DIN/ISO
d1	diamètre de l'arbre	8	0 / -15	ISO 7063
d2	diamètre intérieur de l'épaulement	15		
D	diamètre extérieur nominal	19	0 / -50	ISO 7063
C	largeur de la bague extérieure	11	0 / -120	DIN 620-2
C1	distance	0.6		ISO 7063
B	longueur	32	-300 / 600	WERKSNORM
B1 max.	largeur	12.2		ISO 7063
B2	longueur de l'arbre	20		ISO 7063
rs min.	dimension d'un arrondi minimale	0.15		ISO 7063
G	filetage	M8x1.25		ISO 7063
LG	longueur du filetage	10		ISO 7063
sw	cote sur plats	4		
R	rayon bague extérieure	OP		
Crw [N]	Charge dynamique de base effective	3290		
C0rw [N]	Charge statique de base effective	3180		
Curw [N]	Charge limite à la fatigue de base effective	245		

données de calcul et de fonctionnement

capacité de charge	**dynamique C [N]**	**chargement de fatique charge limite Cu [N]**		**DIN/ISO**	**statique Co [N]**	**DIN/ISO**
	4010	540		281	4180	76
vitesse de rotation	**référence n [1/min]**	**graisse n [1/min]**	**huile n [1/min]**			
		11000				
température	**max. [°C]**	**min. [C]**				
	100	-20				
jeu de roulement	**radial min. [µm]**	**max. [µm]**				
	10	35				

article KR 19 PP OP SK LX3 **Art-No.** 53201

indications de matériaux

description	matériel	DIN/ISO	dureté
Bague extérieure	100Cr6	683-17	58-65
Galet à axes	16CrMo4		
Rouleaux à aiguilles	100Cr6	683-17	58-65
Rondelle de butée	100Cr6	683-17	58-65
Joints	PA66		
Cage	Tôle d'acier		

Toutes les indications sur ce document étaient fournies et contrôlées avec soin. Tout de même nous déclinons toute responsabilité pour des indications incomplètes ou incorrectes.