Allgemeine Daten/Beschreibung

Erstellt: 17.08.2023 / 01

Artikel KR 19 PP OP SK LX3 **Art-Nr.** 53201

Fabrikat SKA **Gewicht/kg** 0.031

Bemerkung Tragzahlen gerechnet nach Normen für Wälzlager. Drehzahl für F < 0.05 C0rw. Tragzahlen und Drehzahlen auch abhängig von Gegenlaufbahn.

Beschreibung

KR	Bauform
19	Baugrösse
PP	Beidseitig Dichtungen
OP	Optimiertes Profil
SK	Innensechskant

Befettung

LX3	SHELL GADUS S3 V220C 2

Masse und Toleranzen

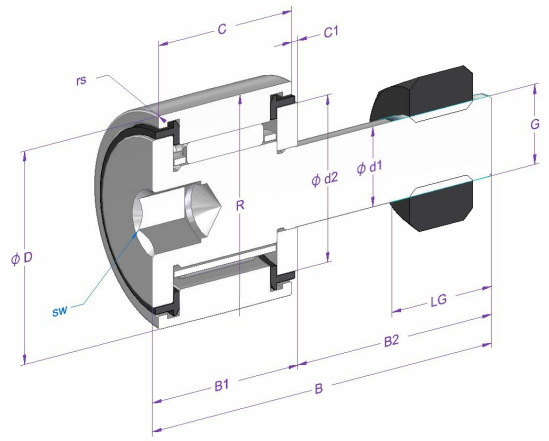

Mass	Bezeichnung	[mm]	Toleranz [µm]	DIN/ISO
d1	Schaftdurchmesser	8	0 / -15	ISO 7063
d2	Schulterdurchmesser innen	15		
D	Nenndurchmesser aussen	19	0 / -50	ISO 7063
C	Breite Aussenring	11	0 / -120	DIN 620-2
C1	Abstand	0.6		ISO 7063
B	Länge	32	-300 / 600	WERKSNORM
B1 max.	Breite	12.2		ISO 7063
B2	Schaftlänge	20		ISO 7063
rs min.	minimaler Kantenabstand	0.15		ISO 7063
G	Gewinde	M8x1.25		ISO 7063
LG	Gewindelänge	10		ISO 7063
sw	Schlüsselweite	4		
R	Radius Aussenring	OP		
Crw [N]	Wirksame dynamische Tragzahl	3290		
C0rw [N]	Wirksame statische Tragzahl	3180		
Curw [N]	Wirksame Ermüdungsgrenzbelastung	245		

Berechnungs- und Betriebsdaten

Tragzahlen	**dynamisch C [N]**	**Ermüdungs-Grenzbelastung Cu [N]**		**DIN/ISO**	**statisch Co [N]**	**DIN/ISO**
	4010	540		281	4180	76
Drehzahlgrenze	**Referenz n [1/min]**	**Fett n [1/min]**	**Öl n [1/min]**			
		11000				
Betriebstemperatur	**max. [°C]**	**min. [°C]**				
	100	-20				
Lagerluft (DIN/ISO)	**radial min. [µm]**	**max. [µm]**				
	10	35				

Artikel KR 19 PP OP SK LX3 **Art-Nr.** 53201

Materialangaben

Beschreibung	Material	DIN/ISO	Härte [HRC]
Aussenring	100Cr6	683-17	58-65
Rollenzapfen	16CrMo4		
Nadelrollen	100Cr6	683-17	58-65
Anlaufscheibe	100Cr6	683-17	58-65
Dichtungen	PA66		
Käfig	Stahlblech		

Alle Angaben in diesem Datenblatt wurden sorgfältig erstellt und überprüft. Trotzdem können wir für unvollständige oder fehlerhafte Angaben keine Haftung übernehmen.