Hans Saurer Kugellager AG
Niederfeld 38
CH-9320 Stachen

données générales/description

établi: 16.08.2023 / 02 page: 1 / 2

article KR 16 PP OP SK LX3 **Art-No.** 53167

marque SKA **poids/kg** 0.018

remarque Capacités de charge calculées selon les normes pour les roulements. Vitesse pour F < 0.05 C0rw. Capacités de charge et de vitesse sont aussi dépendant du contre chemin du roulement.

description

KR	Forme de construction
16	Taille
PP	Joints sur deux côtés
OP	Profil optimisé
SK	Six pans creux

graissage

LX3	SHELL GADUS S3 V220C 2

dimensions et tolérances

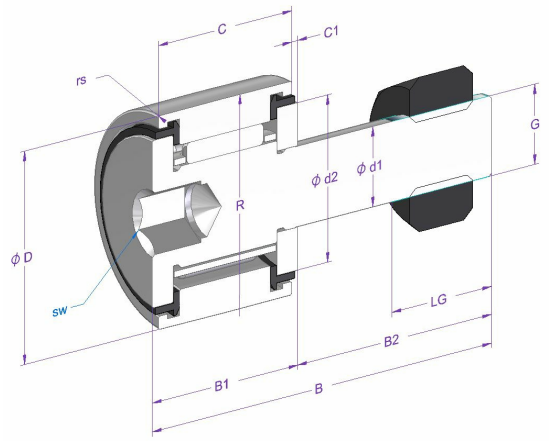

dimension	Description	[mm]	tolérance [µm]	DIN/ISO
d1	diamètre de l'arbre	6	0 / -12	ISO 7063
d2	diamètre intérieur de l'épaulement	12.5		
D	diamètre extérieur nominal	16	0 / -50	ISO 7063
C	largeur de la bague extérieure	11	0 / -120	ISO 7063
C1	distance	0.6		ISO 7063
B	longueur	28	-300 / 600	WERKSNORM
B1 max.	largeur	12.2		ISO 7063
B2	longueur de l'arbre	16		ISO 7063
rs min.	dimension d'un arrondi minimale	0.15		ISO 7063
G	filetage	M6x1		ISO 7063
LG	longueur du filetage	8		ISO 7063
sw	cote sur plats	4		
R	rayon bague extérieure	OP		
Crw [N]	Charge dynamique de base effective	3010		
C0rw [N]	Charge statique de base effective	2710		
Curw [N]	Charge limite à la fatigue de base effective	180		

données de calcul et de fonctionnement

capacité de charge	**dynamique C [N]**	**chargement de fatique charge limite Cu [N]**		**DIN/ISO**	**statique Co [N]**	**DIN/ISO**
	3570	435		281	3400	76
vitesse de rotation	**référence n [1/min]**	**graisse n [1/min]**	**huile n [1/min]**			
		14000				
température	**max. [°C]**	**min. [C]**				
	100	-20				
jeu de roulement	**radial min. [µm]**	**max. [µm]**				
	10	35				

article KR 16 PP OP SK LX3 **Art-No.** 53167

indications de matériaux

description	matériel	DIN/ISO	dureté
Bague extérieure	100Cr6	683-17	58-65
Galet à axes	16CrMo4		
Rouleaux à aiguilles	100Cr6	683-17	58-65
Rondelle de butée	100Cr6	683-17	58-65
Joints	PA66		
Cage	Tôle d'acier		

Toutes les indications sur ce document étaient fournies et contrôlées avec soin. Tout de même nous déclinons toute responsabilité pour des indications incomplètes ou incorrectes.