Hans Saurer Kugellager AG
Niederfeld 38
CH-9320 Stachen

Datenblatt

Allgemeine Daten/Beschreibung

Artikel KR 16 PP OP SK LX3 **Art-Nr.** 53167

Fabrikat SKA **Gewicht/kg** 0.018

Bemerkung Tragzahlen gerechnet nach Normen für Wälzlager. Drehzahl für F < 0.05 C0rw. Tragzahlen und Drehzahlen auch abhängig von Gegenlaufbahn.

Beschreibung

KR	Bauform
16	Baugrösse
PP	Beidseitig Dichtungen
OP	Optimiertes Profil
SK	Innensechskant

Befettung

LX3	SHELL GADUS S3 V220C 2

Masse und Toleranzen

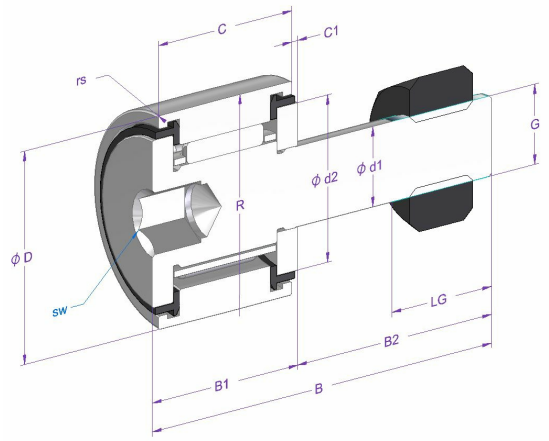

Mass	Bezeichnung	[mm]	Toleranz [µm]	DIN/ISO
d1	Schaftdurchmesser	6	0 / -12	ISO 7063
d2	Schulterdurchmesser innen	12.5		
D	Nenndurchmesser aussen	16	0 / -50	ISO 7063
C	Breite Aussenring	11	0 / -120	ISO 7063
C1	Abstand	0.6		ISO 7063
B	Länge	28	-300 / 600	WERKSNORM
B1 max.	Breite	12.2		ISO 7063
B2	Schaftlänge	16		ISO 7063
rs min.	minimaler Kantenabstand	0.15		ISO 7063
G	Gewinde	M6x1		ISO 7063
LG	Gewindelänge	8		ISO 7063
sw	Schlüsselweite	4		
R	Radius Aussenring	OP		
Crw [N]	Wirksame dynamische Tragzahl	3010		
C0rw [N]	Wirksame statische Tragzahl	2710		
Curw [N]	Wirksame Ermüdungsgrenzbelastung	180		

Berechnungs- und Betriebsdaten

Tragzahlen	**dynamisch C [N]**	**Ermüdungs-Grenzbelastung Cu [N]**	**DIN/ISO**	**statisch Co [N]**	**DIN/ISO**
	3570	435	281	3400	76

Drehzahlgrenze	**Referenz n [1/min]**	**Fett n [1/min]**	**Öl n [1/min]**
		14000	

Betriebstemperatur	**max. [°C]**	**min. [°C]**
	100	-20

Lagerluft (DIN/ISO)	**radial min. [µm]**	**max. [µm]**
	10	35

Artikel KR 16 PP OP SK LX3 **Art-Nr.** 53167

Materialangaben

Beschreibung	Material	DIN/ISO	Härte [HRC]
Aussenring	100Cr6	683-17	58-65
Rollenzapfen	16CrMo4		
Nadelrollen	100Cr6	683-17	58-65
Anlaufscheibe	100Cr6	683-17	58-65
Dichtungen	PA66		
Käfig	Stahlblech		

Alle Angaben in diesem Datenblatt wurden sorgfältig erstellt und überprüft. Trotzdem können wir für unvollständige oder fehlerhafte Angaben keine Haftung übernehmen.