Hans Saurer Kugellager AG
Niederfeld 38
CH-9320 Stachen

Allgemeine Daten/Beschreibung

Erstellt: 01.06.2023 / 01

Artikel NATR 17 PP **Art-Nr.** 53050 **Fabrikat** **Gewicht/kg** 0.144

Bemerkung Tragzahlen gerechnet nach Normen für Wälzlager. Drehzahl für F < 0.05 C0rw.

Beschreibung

NATR	Bauform
17	Baugrösse
PP	Beidseitig Dichtungen

Masse und Toleranzen

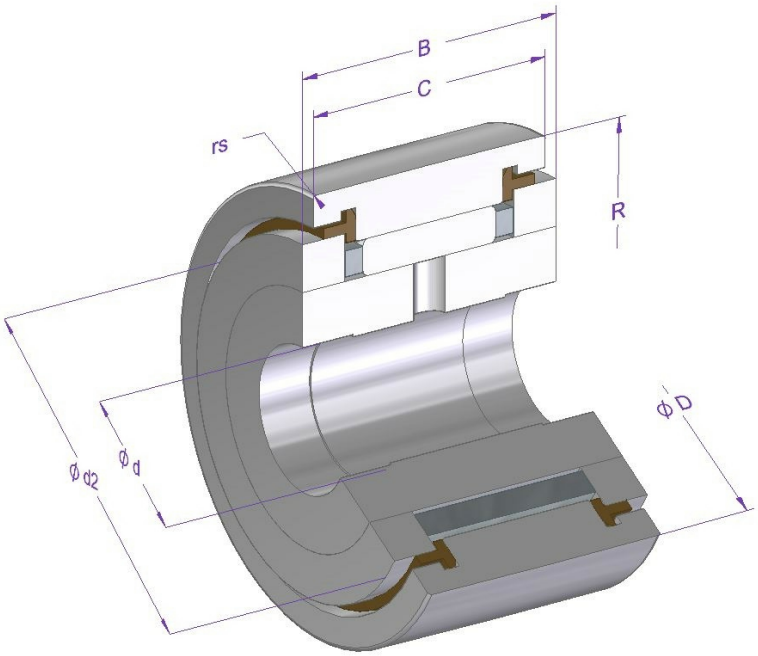

Einbau (Prinzipdarstellung)

Installation (représentation schématique)

Installation (schematic diagram)

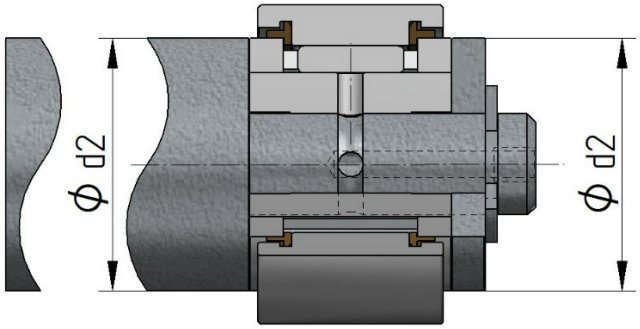

Mass	Bezeichnung	[mm]	Toleranz [µm]	DIN/ISO
d	Nenndurchmesser innen	17	0 / -8	ISO 7063
D	Nenndurchmesser aussen	40	0 / -50	ISO 7063
d2	Aussendurchmesser Axialscheibe	31.8		
B	Breite Innenring	21	0 / -210	WERKSNORM
C	Breite Aussenring	20	0 / -120	ISO 7063
rs min.	minimaler Kantenabstand	1		ISO 7063
R	Radius Aussenring	500		
Crw [N]	Wirksame dynamische Tragzahl	10400		
C0rw [N]	Wirksame statische Tragzahl	12700		
Curw [N]	Wirksame Ermüdungsgrenzbelastung	1200		

Berechnungs- und Betriebsdaten

Tragzahlen	dynamisch C [N]	Ermüdungs-Grenzbelastung Cu [N]	DIN/ISO	statisch Co [N]	DIN/ISO
	12700	2230	281	17500	76

Drehzahlgrenze	Referenz n [1/min]	Fett n [1/min]	Öl n [1/min]
		2900	

Betriebstemperatur	max. [°C]	min. [°C]
	100	-20

Lagerluft (DIN/ISO)	radial min. [µm]	max. [µm]
	10	35

Artikel NATR 17 PP **Art-Nr.** 53050

Materialangaben

Beschreibung	Material	DIN/ISO	Härte [HRC]
Innenring	100Cr6	683-17	58-65
Aussenring	100Cr6	683-17	58-65
Nadelrollen	100Cr6	683-17	58-65
Dichtungen	PA66		
Axialscheiben	100Cr6	683-17	58-65
Käfig	Stahlblech		

Alle Angaben in diesem Datenblatt wurden sorgfältig erstellt und überprüft. Trotzdem können wir für unvollständige oder fehlerhafte Angaben keine Haftung übernehmen.