Hans Saurer Kugellager AG
Niederfeld 38
CH-9320 Stachen

fiche d'information

données générales/description

établi: 20.09.2021 / 01 page: 1 / 1

article 608 V **Art-No.** 51950 **marque** SKA **poids/kg** 0.0116

description

608	Taille
V	Joint à lèvre sur un côté, sans frottement

dimensions et tolérances

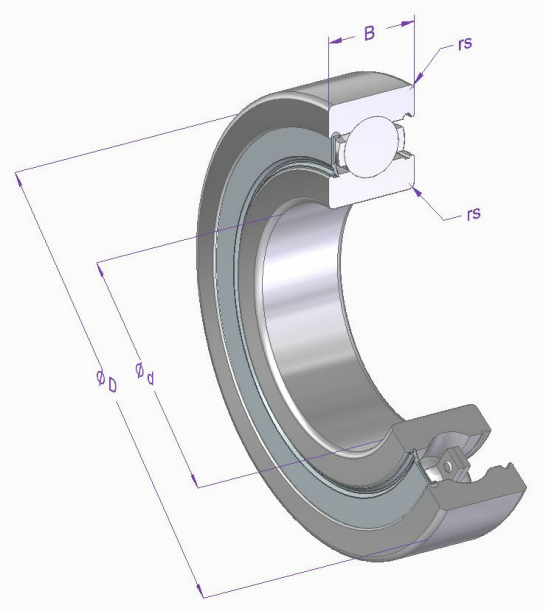

dimension	Description	[mm]	tolérance [µm]	DIN/ISO
d	diamètre intérieur nominal	8	0 / -8	620-2
D	diamètre extérieur nominal	22	0 / -9	620-2
B	largeur	7	0 / -120	620-2
rs min.	dimension d'un arrondi minimale	0.3		625-1

données de calcul et de fonctionnement

capacité de charge	**dynamique C [N]**	**chargement de fatique charge limite Cu [N]**		**DIN/ISO**	**statique Co [N]**	**DIN/ISO**
	3300	70		281	1370	76
vitesse de rotation	**référence n [1/min]**	**graisse n [1/min]**	**huile n [1/min]**			
		34000	40000			
température	**max. [°C]**	**min. [C]**				
	120	-20				
jeu de roulement	**radial min. [µm]**	**max. [µm]**				
	2	13				

indications de matériaux

description	matériel	DIN/ISO	dureté
Bague intérieure	100Cr6	683-17	58-65
Bague extérieure	100Cr6	683-17	58-65
Billes	100Cr6	683-17	58-65
Cage	St12		
Joint à lèvre	St12/NBR, gris		

Toutes les indications sur ce document étaient fournies et contrôlées avec soin. Tout de même nous déclinons toute responsabilité pour des indications incomplètes ou incorrectes.