Hans Saurer Kugellager AG
Niederfeld 38
CH-9320 Stachen

Datenblatt

Allgemeine Daten/Beschreibung

Erstellt: 20.09.2021 / 01

Artikel 608 V **Art-Nr.** 51950 **Fabrikat** SKA **Gewicht/kg** 0.0116

Beschreibung

608	Baugrösse
V	Einseitig Dichtscheibe, nicht berührend

Masse und Toleranzen

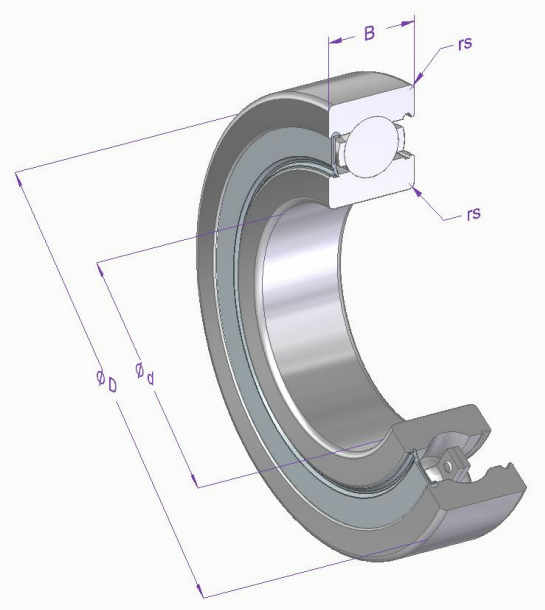

Mass	Bezeichnung	[mm]	Toleranz [µm]	DIN/ISO
d	Nenndurchmesser innen	8	0 / -8	620-2
D	Nenndurchmesser aussen	22	0 / -9	620-2
B	Breite	7	0 / -120	620-2
rs min.	minimaler Kantenabstand	0.3		625-1

Berechnungs- und Betriebsdaten

Tragzahlen	**dynamisch C [N]**	**Ermüdungs-Grenzbelastung Cu [N]**		**DIN/ISO**	**statisch Co [N]**	**DIN/ISO**
	3300	70		281	1370	76
Drehzahlgrenze	**Referenz n [1/min]**	**Fett n [1/min]**	**Öl n [1/min]**			
		34000	40000			
Betriebstemperatur	**max. [°C]**	**min. [°C]**				
	120	-20				
Lagerluft (DIN/ISO)	**radial min. [µm]**	**max. [µm]**				
	2	13				

Materialangaben

Beschreibung	Material	DIN/ISO	Härte [HRC]
Innenring	100Cr6	683-17	58-65
Aussenring	100Cr6	683-17	58-65
Kugeln	100Cr6	683-17	58-65
Käfig	St12		
Dichtscheibe	St12/NBR, grau		

Alle Angaben in diesem Datenblatt wurden sorgfältig erstellt und überprüft. Trotzdem können wir für unvollständige oder fehlerhafte Angaben keine Haftung übernehmen.