Hans Saurer Kugellager AG
Niederfeld 38
CH-9320 Stachen

Datenblatt

Allgemeine Daten/Beschreibung

Erstellt: 25.02.2019 / 01

Artikel 608 P5 BI1 **Art-Nr.** 50351 **Fabrikat** SKA **Gewicht/kg** 0.012

Beschreibung

608	Baugrösse
P5	Toleranzklasse

Befettung

BI1	KLÜBER ISOFLEX SUPER LDS 18

Masse und Toleranzen

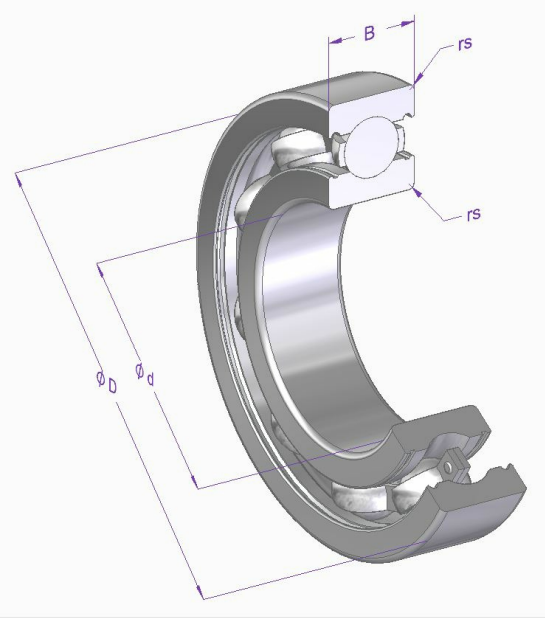

Mass	Bezeichnung	[mm]	Toleranz [µm]	DIN/ISO
d	Nenndurchmesser innen	8	0 / -5	620-2
D	Nenndurchmesser aussen	22	0 / -6	620-2
B	Breite	7	0 / -40	620-2
rs min.	minimaler Kantenabstand	0.3		625-1

Berechnungs- und Betriebsdaten

Tragzahlen	**dynamisch C [N]**	**Ermüdungs-Grenzbelastung Cu [N]**		**DIN/ISO**	**statisch Co [N]**	**DIN/ISO**
	3300	70		281	1370	76
Drehzahlgrenze	**Referenz n [1/min]**	**Fett n [1/min]**	**Öl n [1/min]**			
		34000				
Betriebstemperatur	**max. [°C]**	**min. [°C]**				
	120	-50				
Lagerluft (DIN/ISO)	**radial min. [µm]**	**max. [µm]**				
	2	13				

Materialangaben

Beschreibung	Material	DIN/ISO	Härte [HRC]
Innenring	100Cr6	683-17	58-65
Aussenring	100Cr6	683-17	58-65
Kugeln	100Cr6	683-17	58-65
Käfig	St12		

Alle Angaben in diesem Datenblatt wurden sorgfältig erstellt und überprüft. Trotzdem können wir für unvollständige oder fehlerhafte Angaben keine Haftung übernehmen.