Allgemeine Daten/Beschreibung

Erstellt: 18.01.2019 / 04 Seite: 1 / 2

Artikel NATR 12 PP OP BH2 **Art-Nr.** 50183 **Fabrikat** SKA **Gewicht/kg** 0.071

Bemerkung Tragzahlen gerechnet nach Normen für Wälzlager. Drehzahl für F < 0.05 C0rw.

Beschreibung

NATR	Bauform
12	Baugrösse
PP	Beidseitig Dichtungen
OP	Optimiertes Profil

Befettung

BH2	KLÜBERSYNTH UH1 14-151

Masse und Toleranzen

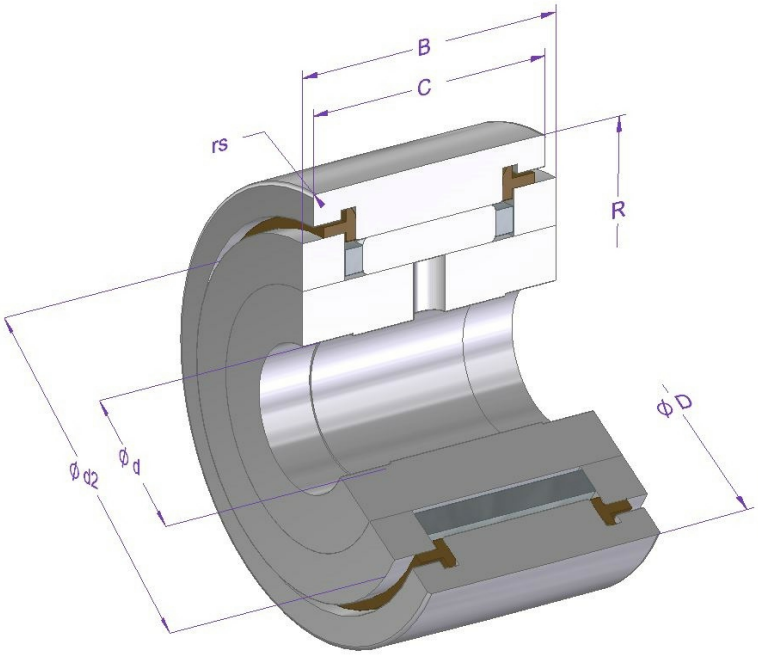

Einbau (Prinzipdarstellung)

Installation (représentation schématique)

Installation (schematic diagram)

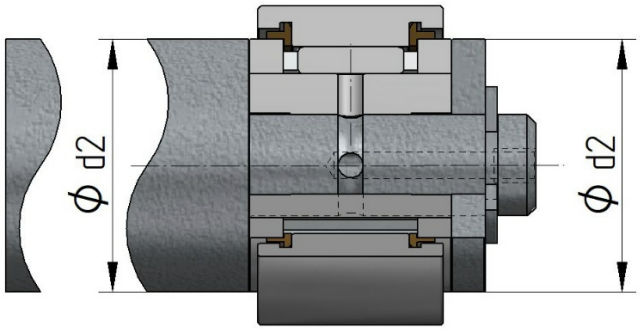

Mass	Bezeichnung	[mm]	Toleranz [µm]	DIN/ISO
d	Nenndurchmesser innen	12	0 / -8	620-2
D	Nenndurchmesser aussen	32	0 / -50	WERKSNORM
d2	Aussendurchmesser Axialscheibe	25		
B	Breite Innenring	15	0 / -180	WERKSNORM
C	Breite Aussenring	14	0 / -120	620-2
rs min.	minimaler Kantenabstand	0.6		ISO 7063
R	Radius Aussenring	OP		
Crw [N]	Wirksame dynamische Tragzahl	7260		
C0rw [N]	Wirksame statische Tragzahl	7790		
Curw [N]	Wirksame Ermüdungsgrenzbelastung	850		

Berechnungs- und Betriebsdaten

Tragzahlen	**dynamisch C [N]**	**Ermüdungs-Grenzbelastung Cu [N]**		**DIN/ISO**	**statisch Co [N]**	**DIN/ISO**
	8180	1190		281	9970	76
Drehzahlgrenze	**Referenz n [1/min]**	**Fett n [1/min]**	**Öl n [1/min]**			
		4500				
Betriebstemperatur	**max. [°C]**	**min. [°C]**				
	100	-20				
Lagerluft (DIN/ISO)	**radial min. [µm]**	**max. [µm]**				
	10	35				

Artikel NATR 12 PP OP BH2 **Art-Nr.** 50183

Materialangaben

Beschreibung	Material	DIN/ISO	Härte [HRC]
Innenring	100Cr6	683-17	58-65
Aussenring	100Cr6	683-17	58-65
Nadelrollen	100Cr6	683-17	58-65
Dichtungen	PA66		
Axialscheiben	100Cr6	683-17	58-65
Käfig	Stahlblech		

Alle Angaben in diesem Datenblatt wurden sorgfältig erstellt und überprüft. Trotzdem können wir für unvollständige oder fehlerhafte Angaben keine Haftung übernehmen.