Hans Saurer Kugellager AG
Niederfeld 38
CH-9320 Stachen

fiche d'information

données générales/description

établi: 17.12.2018 / 01

article 607 ZZ MC5 NS7 **Art-No.** 49622 **marque** SKA **poids/kg** 0.008

description

607	Taille
ZZ	Déflecteurs sur deux côtés, sans frottement
MC5	Jeu interne

graissage

NS7	KYODO YUSHI MULTEMP SRL

dimensions et tolérances

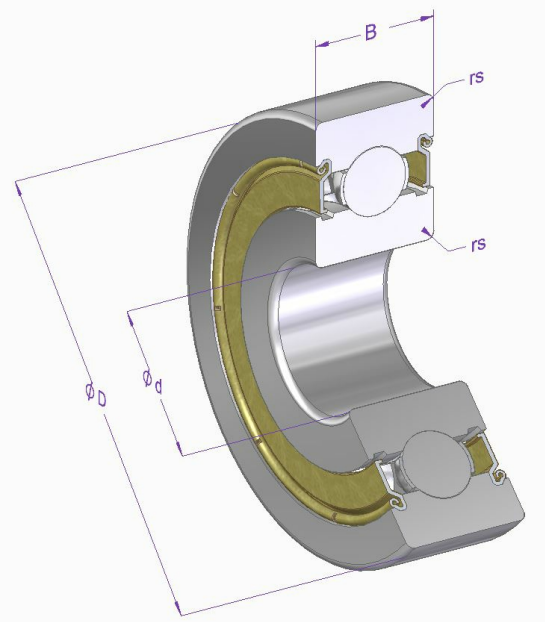

dimension	Description	[mm]	tolérance [µm]	DIN/ISO
d	diamètre intérieur nominal	7	0 / -8	620-2
D	diamètre extérieur nominal	19	0 / -9	620-2
B	largeur	6	0 / -120	620-2
rs min.	dimension d'un arrondi minimale	0.3		625-1
MC5	jeu interne	0.013 / 0.02		

données de calcul et de fonctionnement

capacité de charge	**dynamique C [N]**	**chargement de fatique charge limite Cu [N]**		**DIN/ISO**	**statique Co [N]**	**DIN/ISO**
	2240	47		281	911	76
vitesse de rotation	**référence n [1/min]**	**graisse n [1/min]**	**huile n [1/min]**			
		36000				
température	**max. [°C]**	**min. [C]**				
	120	-20				
jeu de roulement	**radial min. [µm]**	**max. [µm]**				
	13	20				

indications de matériaux

description	matériel	DIN/ISO	dureté
Bague intérieure	100Cr6	683-17	58-65
Bague extérieure	100Cr6	683-17	58-65
Billes	100Cr6	683-17	58-65
Cage	St12		
Déflecteurs	Tôle d'acier		

Hans Saurer Kugellager AG
Niederfeld 38
CH-9320 Stachen

article 607 ZZ MC5 NS7 **Art-No.** 49622

Toutes les indications sur ce document étaient fournies et contrôlées avec soin. Tout de même nous déclinons toute responsabilité pour des indications incomplètes ou incorrectes.