Hans Saurer Kugellager AG
Niederfeld 38
CH-9320 Stachen

Datenblatt

Allgemeine Daten/Beschreibung

Erstellt: 17.12.2018 / 01

Artikel 607 ZZ MC5 NS7 **Art-Nr.** 49622 **Fabrikat** SKA **Gewicht/kg** 0.008

Beschreibung

607	Baugrösse
ZZ	Beidseitig Deckscheiben, nicht berührend
MC5	Lagerluft

Befettung

NS7	KYODO YUSHI MULTEMP SRL

Masse und Toleranzen

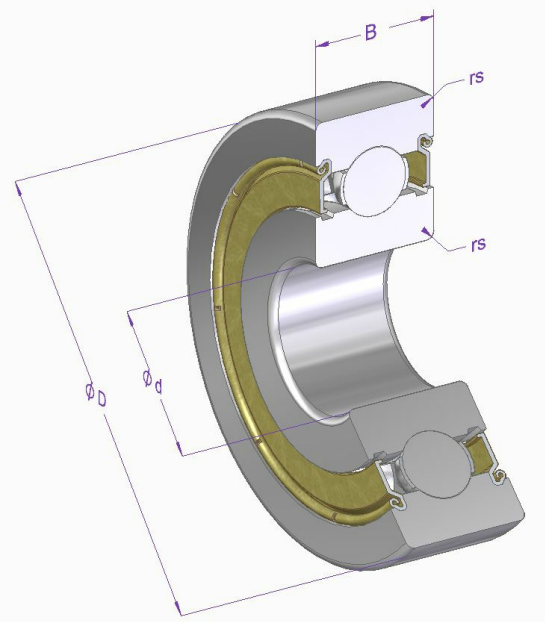

Mass	Bezeichnung	[mm]	Toleranz [µm]	DIN/ISO
d	Nenndurchmesser innen	7	0 / -8	620-2
D	Nenndurchmesser aussen	19	0 / -9	620-2
B	Breite	6	0 / -120	620-2
rs min.	minimaler Kantenabstand	0.3		625-1
MC5	Lagerluft	0.013 / 0.02		

Berechnungs- und Betriebsdaten

Tragzahlen	**dynamisch C [N]**	**Ermüdungs-Grenzbelastung Cu [N]**		**DIN/ISO**	**statisch Co [N]**	**DIN/ISO**
	2240	47		281	911	76
Drehzahlgrenze	**Referenz n [1/min]**	**Fett n [1/min]**	**Öl n [1/min]**			
		36000				
Betriebstemperatur	**max. [°C]**	**min. [°C]**				
	120	-20				
Lagerluft (DIN/ISO)	**radial min. [µm]**	**max. [µm]**				
	13	20				

Materialangaben

Beschreibung	Material	DIN/ISO	Härte [HRC]
Innenring	100Cr6	683-17	58-65
Aussenring	100Cr6	683-17	58-65
Kugeln	100Cr6	683-17	58-65
Käfig	St12		
Deckscheiben	Stahlblech		

Artikel 607 ZZ MC5 NS7 **Art-Nr.** 49622

Alle Angaben in diesem Datenblatt wurden sorgfältig erstellt und überprüft. Trotzdem können wir für unvollständige oder fehlerhafte Angaben keine Haftung übernehmen.