données générales/description

établi: 08.06.2018 / 05 page: 1 / 2

article KR 19 PP OP SK BH2 **Art-No.** 49486 **marque** SKA **poids/kg** 0.031

remarque Tragzahlen gerechnet nach Normen für Wälzlager. Drehzahlen für F < 0.05 C0.

description

KR	Forme de construction
19	Taille
PP	Joints sur deux côtés
OP	Profil optimisé
SK	Six pans creux

graissage

BH2	KLÜBERSYNTH UH1 14-151

dimensions et tolérances

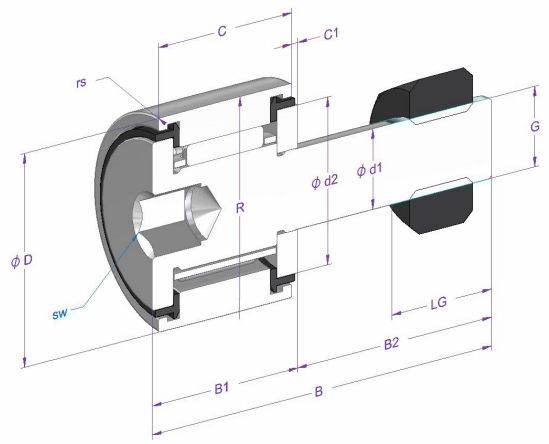

dimension	Description	[mm]	tolérance [µm]	DIN/ISO
d1	diamètre de l'arbre	8	-15 / 0	
d2	diamètre intérieur de l'épaulement	15		
D	diamètre extérieur nominal	19	-50 / 0	
C	largeur de la bague extérieure	11	-120 / 0	620-2
C1	distance	0.6		
B	longueur	26	-200 / 200	
B1 max.	largeur	12.2		
B2	longueur de l'arbre	13.8		
sw	cote sur plats	4		
rs min.	dimension d'un arrondi minimale	0.15		
R	rayon bague extérieure	OP		
LG	longueur du filetage	4		
G	filetage	M8x1.25		
Crw [N]	Charge dynamique de base effective	3610		
C0rw [N]	Charge statique de base effective	3570		
Curw [N]	Charge limite à la fatigue de base effective	416		

données de calcul et de fonctionnement

capacité de charge	**dynamique C [N]**	**chargement de fatique charge limite Cu [N]**		**DIN/ISO**	**statique Co [N]**	**DIN/ISO**
	4000	540		281	4200	76
vitesse de rotation	**référence n [1/min]**	**graisse n [1/min]**	**huile n [1/min]**			
		11000				
température	**max. [°C]**	**min. [C]**				
	120	-20				
jeu de roulement	**radial min. [µm]**	**max. [µm]**				
	0	25				

article KR 19 PP OP SK BH2 **Art-No.** 49486

indications de matériaux

description	matériel	DIN/ISO	dureté
Bague extérieure	100Cr6	683-17	58-65
Galet à axes	16CrMo4		58-65
Rouleaux cylindriques	100Cr6	683-17	58-65
Rondelle de butée	100Cr6	683-17	683-17
Joints	PA66		
Cage	Tôle d'acier		

Toutes les indications sur ce document étaient fournies et contrôlées avec soin. Tout de même nous déclinons toute responsabilité pour des indications incomplètes ou incorrectes.