Hans Saurer Kugellager AG
Niederfeld 38
CH-9320 Stachen

Datenblatt

Allgemeine Daten/Beschreibung

Artikel KR 19 PP OP SK BH2 **Art-Nr.** 49486 **Fabrikat** SKA **Gewicht/kg** 0.031

Bemerkung Tragzahlen gerechnet nach Normen für Wälzlager. Drehzahlen für F < 0.05 C0.

Beschreibung

KR	Bauform
19	Baugrösse
PP	Beidseitig Dichtungen
OP	Optimiertes Profil
SK	Innensechskant

Befettung

BH2	KLÜBERSYNTH UH1 14-151

Masse und Toleranzen

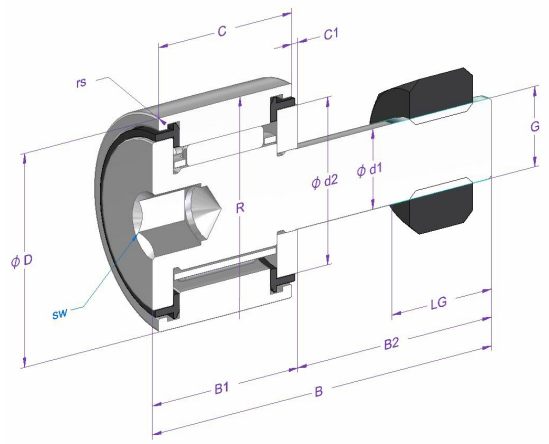

Mass	Bezeichnung	[mm]	Toleranz [µm]	DIN/ISO
d1	Schaftdurchmesser	8	-15 / 0	
d2	Schulterdurchmesser innen	15		
D	Nenndurchmesser aussen	19	-50 / 0	
C	Breite Aussenring	11	-120 / 0	620-2
C1	Abstand	0.6		
B	Länge	26	-200 / 200	
B1 max.	Breite	12.2		
B2	Schaftlänge	13.8		
sw	Schlüsselweite	4		
rs min.	minimaler Kantenabstand	0.15		
R	Radius Aussenring	OP		
LG	Gewindelänge	4		
G	Gewinde	M8x1.25		
Crw [N]	Wirksame dynamische Tragzahl	3610		
C0rw [N]	Wirksame statische Tragzahl	3570		
Curw [N]	Wirksame Ermüdungsgrenzbelastung	416		

Berechnungs- und Betriebsdaten

Tragzahlen	dynamisch C [N]	Ermüdungs-Grenzbelastung Cu [N]	DIN/ISO	statisch Co [N]	DIN/ISO
	4000	540	281	4200	76

Drehzahlgrenze	Referenz n [1/min]	Fett n [1/min]	Öl n [1/min]
		11000	

Betriebstemperatur	max. [°C]	min. [°C]
	120	-20

Lagerluft (DIN/ISO)	radial min. [µm]	max. [µm]
	0	25

Artikel KR 19 PP OP SK BH2 **Art-Nr.** 49486

Materialangaben

Beschreibung	Material	DIN/ISO	Härte [HRC]
Aussenring	100Cr6	683-17	58-65
Rollenzapfen	16CrMo4		58-65
Zylinderrollen	100Cr6	683-17	58-65
Anlaufscheibe	100Cr6	683-17	683-17
Dichtungen	PA66		
Käfig	Stahlblech		

Alle Angaben in diesem Datenblatt wurden sorgfältig erstellt und überprüft. Trotzdem können wir für unvollständige oder fehlerhafte Angaben keine Haftung übernehmen.