Hans Saurer Kugellager AG
Niederfeld 38
CH-9320 Stachen

Datenblatt

Allgemeine Daten/Beschreibung

Artikel NATR 17 PP OP LX3 **Art-Nr.** 49292 **Fabrikat** SKA **Gewicht/kg** 0.144

Bemerkung Tragzahlen gerechnet nach Normen für Wälzlager. Drehzahl für F < 0.05 C0rw.

Beschreibung

NATR	Bauform
17	Baugrösse
PP	Beidseitig Dichtungen
OP	Optimiertes Profil

Befettung

LX3	SHELL GADUS S3 V220C 2

Masse und Toleranzen

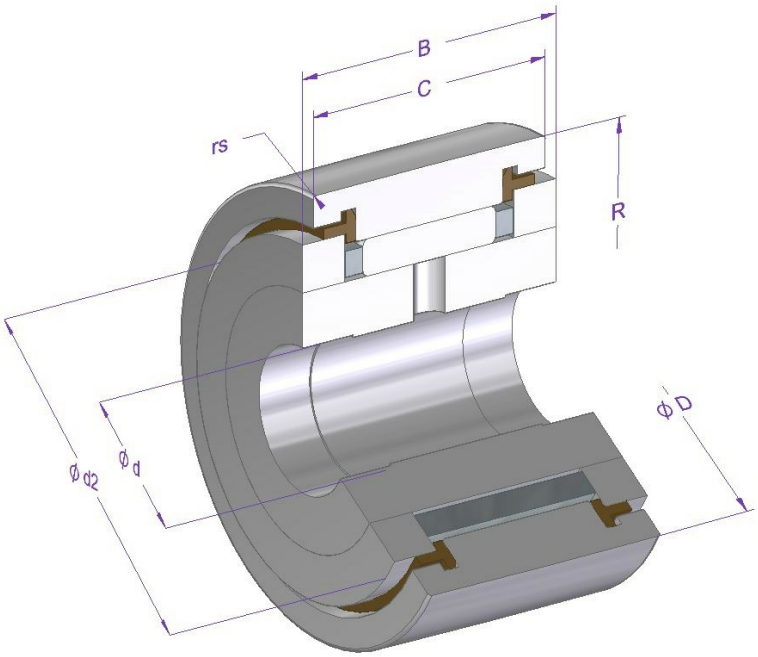

Einbau (Prinzipdarstellung)

Installation (représentation schématique)

Installation (schematic diagram)

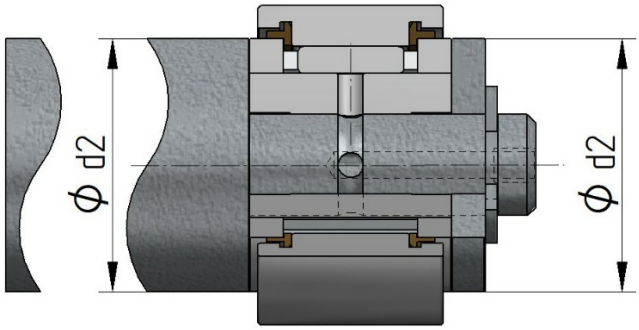

Mass	Bezeichnung	[mm]	Toleranz [µm]	DIN/ISO
d	Nenndurchmesser innen	17	0 / -8	620-2
D	Nenndurchmesser aussen	40	0 / -50	WERKSNORM
d2	Aussendurchmesser Axialscheibe	31.8		
B	Breite Innenring	21	0 / -210	WERKSNORM
C	Breite Aussenring	20	0 / -120	620-2
rs min.	minimaler Kantenabstand	1		WERKSNORM
R	Radius Aussenring	OP		
Crw [N]	Wirksame dynamische Tragzahl	11700		
C0rw [N]	Wirksame statische Tragzahl	14300		
Curw [N]	Wirksame Ermüdungsgrenzbelastung	1730		

Berechnungs- und Betriebsdaten

Tragzahlen	**dynamisch C [N]**	**Ermüdungs-Grenzbelastung Cu [N]**	**DIN/ISO**	**statisch Co [N]**	**DIN/ISO**
	13700	2560	281	19200	76

Drehzahlgrenze	**Referenz n [1/min]**	**Fett n [1/min]**	**Öl n [1/min]**
		2900	

Betriebstemperatur	**max. [°C]**	**min. [°C]**
	120	-20

Lagerluft (DIN/ISO)	**radial min. [µm]**	**max. [µm]**
	10	35

Artikel NATR 17 PP OP LX3 **Art-Nr.** 49292

Materialangaben

Beschreibung	Material	DIN/ISO	Härte [HRC]
Innenring	100Cr6	683-17	58-65
Aussenring	100Cr6	683-17	58-65
Nadelrollen	100Cr6	683-17	58-65
Dichtungen	PA66		
Axialscheiben	100Cr6	683-17	58-65
Käfig	Stahlblech		

Alle Angaben in diesem Datenblatt wurden sorgfältig erstellt und überprüft. Trotzdem können wir für unvollständige oder fehlerhafte Angaben keine Haftung übernehmen.