Hans Saurer Kugellager AG
Niederfeld 38
CH-9320 Stachen

fiche d'information

données générales/description

établi: 22.01.2018 / 02 page: 1 / 1

article 607 2RS C3 NS7 **Art-No.** 49209 **marque** SKA **poids/kg** 0.0074

description

607	Taille
2RS	Joints à lèvre sur deux côtés, faible frottement
C3	Jeu interne

graissage

NS7	KYODO YUSHI MULTEMP SRL

dimensions et tolérances

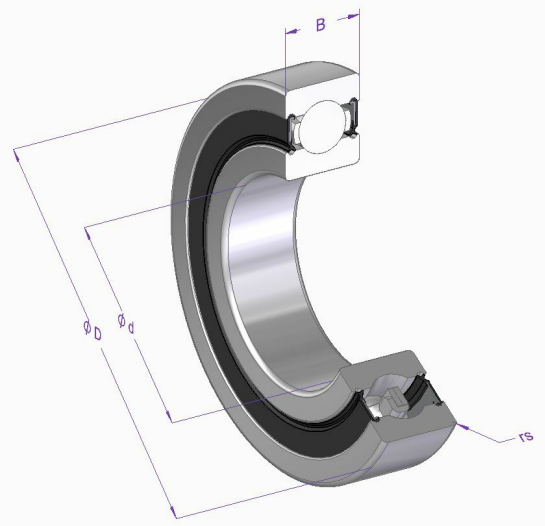

dimension	Description	[mm]	tolérance [µm]	DIN/ISO
d	diamètre intérieur nominal	7	0 / -8	620-2
D	diamètre extérieur nominal	19	0 / -9	620-2
B	largeur	6	0 / -120	620-2
rs min.	dimension d'un arrondi minimale	0.3		625-1
C3	jeu interne	0.008 / 0.023		620-4

données de calcul et de fonctionnement

capacité de charge	dynamique C [N]	chargement de fatique charge limite Cu [N]	DIN/ISO	statique Co [N]	DIN/ISO
	2240	47	281	911	76

vitesse de rotation	référence n [1/min]	graisse n [1/min]	huile n [1/min]
		32000	

température	max. [°C]	min. [C]
	120	-20

jeu de roulement	radial min. [µm]	max. [µm]
	8	23

indications de matériaux

description	matériel	DIN/ISO	dureté
Bague intérieure	100Cr6	683-17	58-65
Bague extérieure	100Cr6	683-17	58-65
Billes	100Cr6	683-17	58-65
Cage	St12		
Joints à lèvre	Tôle d'acier/NBR		

Toutes les indications sur ce document étaient fournies et contrôlées avec soin. Tout de même nous déclinons toute responsabilité pour des indications incomplètes ou incorrectes.