Hans Saurer Kugellager AG
Niederfeld 38
CH-9320 Stachen

Datenblatt

Allgemeine Daten/Beschreibung

Erstellt: 09.10.2017 / 04

Artikel 606 ZZ MC3 NS7 **Art-Nr.** 48768 **Fabrikat** SKA **Gewicht/kg** 0.0055

Beschreibung

606	Baugrösse
ZZ	Beidseitig Deckscheiben, nicht berührend
MC3	Lagerluft

Befettung

NS7	KYODO YUSHI MULTEMP SRL

Masse und Toleranzen

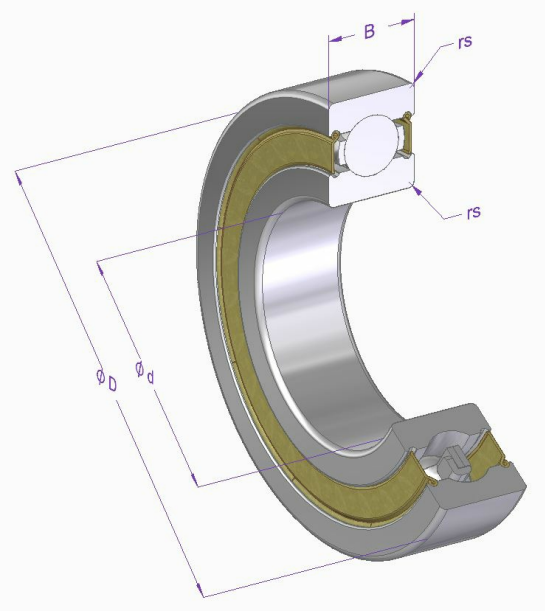

Mass	Bezeichnung	[mm]	Toleranz [µm]	DIN/ISO
d	Nenndurchmesser innen	6	0 / -8	620-2
D	Nenndurchmesser aussen	17	0 / -8	620-2
B	Breite	6	0 / -120	620-2
rs min.	minimaler Kantenabstand	0.3		616
MC3	Lagerluft	0.005 / 0.010		WERKSNORM

Berechnungs- und Betriebsdaten

Tragzahlen	**dynamisch C [N]**	**Ermüdungs-Grenzbelastung Cu [N]**	**DIN/ISO**	**statisch Co [N]**	**DIN/ISO**
	2180	44	281	858	76

Drehzahlgrenze	**Referenz n [1/min]**	**Fett n [1/min]**	**Öl n [1/min]**
		38000	

Betriebstemperatur	**max. [°C]**	**min. [°C]**
	120	-20

Lagerluft (DIN/ISO)	**radial min. [µm]**	**max. [µm]**
	5	10

Materialangaben

Beschreibung	Material	DIN/ISO	Härte [HRC]
Innenring	100Cr6	683-17	58-65
Aussenring	100Cr6	683-17	58-65
Kugeln	100Cr6	683-17	58-65
Käfig	St12		
Deckscheiben	St12		

Alle Angaben in diesem Datenblatt wurden sorgfältig erstellt und überprüft. Trotzdem können wir für unvollständige oder fehlerhafte Angaben keine Haftung übernehmen.