Hans Saurer Kugellager AG
Niederfeld 38
CH-9320 Stachen

# fiche d'information

## données générales/description

établi: 20.07.2017 / 03 

**article** 608 2RS MC3 NS7 **Art-No.** 48476 **marque** SKA **poids/kg** 0.0116

**description**

| | |
|---|---|
| 608 | Taille |
| 2RS | Joints à lèvre sur deux côtés, faible frottement |
| MC3 | Jeu interne |

**graissage**

| | |
|---|---|
| NS7 | KYODO YUSHI MULTEMP SRL |

## dimensions et tolérances

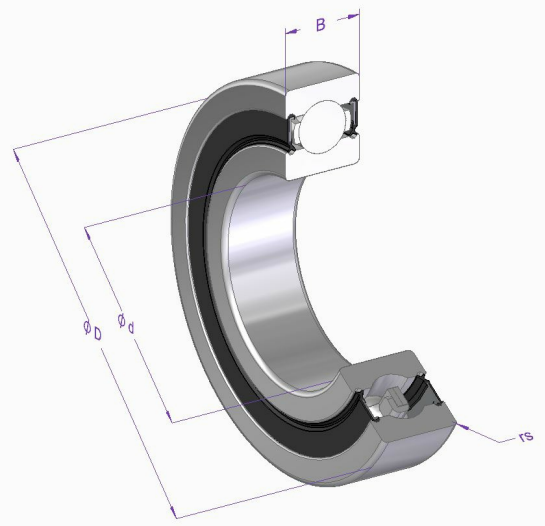


| dimension | Description | [mm] | tolérance [µm] | DIN/ISO |
|---|---|---|---|---|
| d | diamètre intérieur nominal | 8 | 0 / -8 | 620-2 |
| D | diamètre extérieur nominal | 22 | 0 / -9 | 620-2 |
| B | largeur | 7 | 0 / -120 | 620-2 |
| rs min. | dimension d'un arrondi minimale | 0.3 | | 625-1 |
| MC3 | jeu interne | 0.005 / 0.010 | | WERKSNORM |

## données de calcul et de fonctionnement

| | | | | | | |
|---|---|---|---|---|---|---|
| **capacité de charge** | **dynamique C [N]** | **chargement de fatique charge limite Cu [N]** | | **DIN/ISO** | **statique Co [N]** | **DIN/ISO** |
| | 3300 | 70 | | 281 | 1370 | 76 |
| **vitesse de rotation** | **référence n [1/min]** | **graisse n [1/min]** | **huile n [1/min]** | | | |
| | | 28000 | | | | |
| **température** | **max. [°C]** | **min. [C]** | | | | |
| | 120 | -20 | | | | |
| **jeu de roulement** | **radial min. [µm]** | **max. [µm]** | | | | |
| | 5 | 10 | | | | |

## indications de matériaux

| description | matériel | DIN/ISO | dureté |
|---|---|---|---|
| Bague intérieure | 100Cr6 | 683-17 | 58-65 |
| Bague extérieure | 100Cr6 | 683-17 | 58-65 |
| Billes | 100Cr6 | 683-17 | 58-65 |
| Cage | St12 | | |
| Joints à lèvre | Tôle d'acier/NBR | | |

Toutes les indications sur ce document étaient fournies et contrôlées avec soin. Tout de même nous déclinons toute responsabilité pour des indications incomplètes ou incorrectes.