Hans Saurer Kugellager AG
Niederfeld 38
CH-9320 Stachen

données générales/description

article NATR 17 PP X LX3 **Art-No.** 46579 **marque** SKA **poids/kg** 0.144

remarque Capacités de charge calculées selon les normes pour les roulements. Vitesse pour F < 0.05 C0rw.

description

NATR	Forme de construction
17	Taille
PP	Joints sur deux côtés
X	Surface enveloppe cylindrique

graissage

LX3	SHELL GADUS S3 V220C 2

dimensions et tolérances

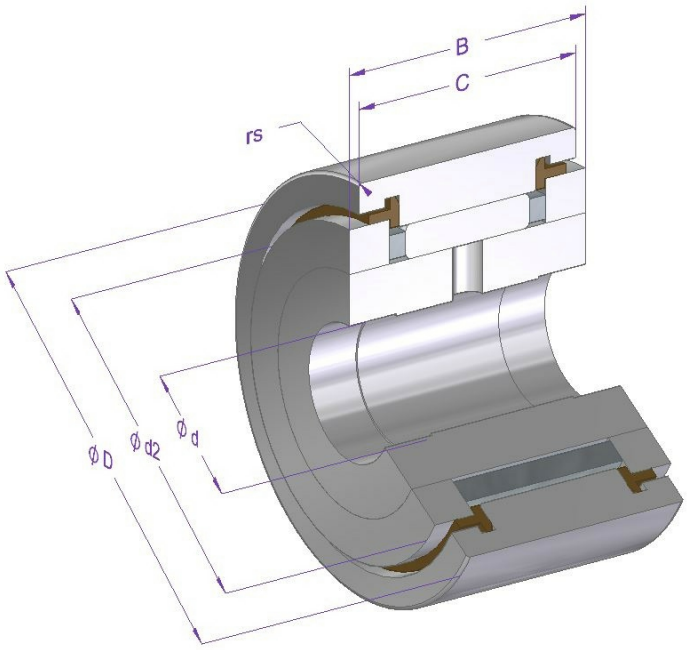

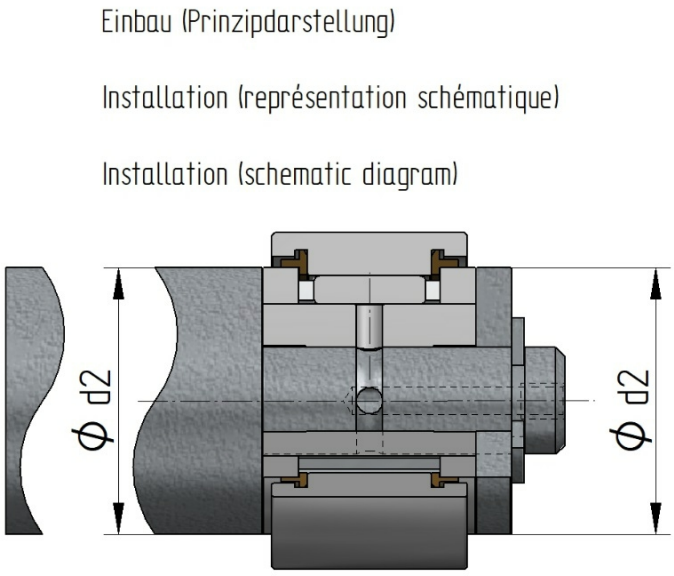

dimension	Description	[mm]	tolérance [µm]	DIN/ISO
d	diamètre intérieur nominal	17	0 / -8	620-2
D	diamètre extérieur nominal	40	0 / -11	620-2
d2	diamètre extérieur de la rondelles axiale	31.5		
B	largeur de la bague intérieure	21	0 / -210	WERKSNORM
C	largeur de la bague extérieure	20	0 / -120	620-2
rs min.	dimension d'un arrondi minimale	1		ISO 7063
Crw [N]	Charge dynamique de base effective	11700		
C0rw [N]	Charge statique de base effective	14300		
Curw [N]	Charge limite à la fatigue de base effective	1730		

données de calcul et de fonctionnement

capacité de charge	**dynamique C [N]**	**chargement de fatique charge limite Cu [N]**		**DIN/ISO**	**statique Co [N]**	**DIN/ISO**
	13700	2560		281	19200	76
vitesse de rotation	**référence n [1/min]**	**graisse n [1/min]**	**huile n [1/min]**			
		2900				
température	**max. [°C]**	**min. [C]**				
	100	-20				
jeu de roulement	**radial min. [µm]**	**max. [µm]**				
	10	35				

article NATR 17 PP X LX3 **Art-No.** 46579

indications de matériaux

description	matériel	DIN/ISO	dureté
Bague intérieure	100Cr6	683-17	58-65
Bague extérieure	100Cr6	683-17	58-65
Rouleaux à aiguilles	100Cr6	683-17	58-65
Cage	Tôle d'acier		
Joints	PA66		
Rondelles axiales	100Cr6	683-17	58-65

Toutes les indications sur ce document étaient fournies et contrôlées avec soin. Tout de même nous déclinons toute responsabilité pour des indications incomplètes ou incorrectes.