Hans Saurer Kugellager AG
Niederfeld 38
CH-9320 Stachen

fiche d'information

données générales/description

article NA 22/8 2RS LX3 **Art-No.** 45890 **marque** SKA **poids/kg** 0.034

remarque Capacités de charge calculées selon les normes pour les roulements. Dépend également du contre chemin du roulement.

description

NA	Forme de construction
22/8	Taille
2RS	Joints à lèvre sur deux côtés, faible frottement

graissage

LX3	SHELL GADUS S3 V220C 2

dimensions et tolérances

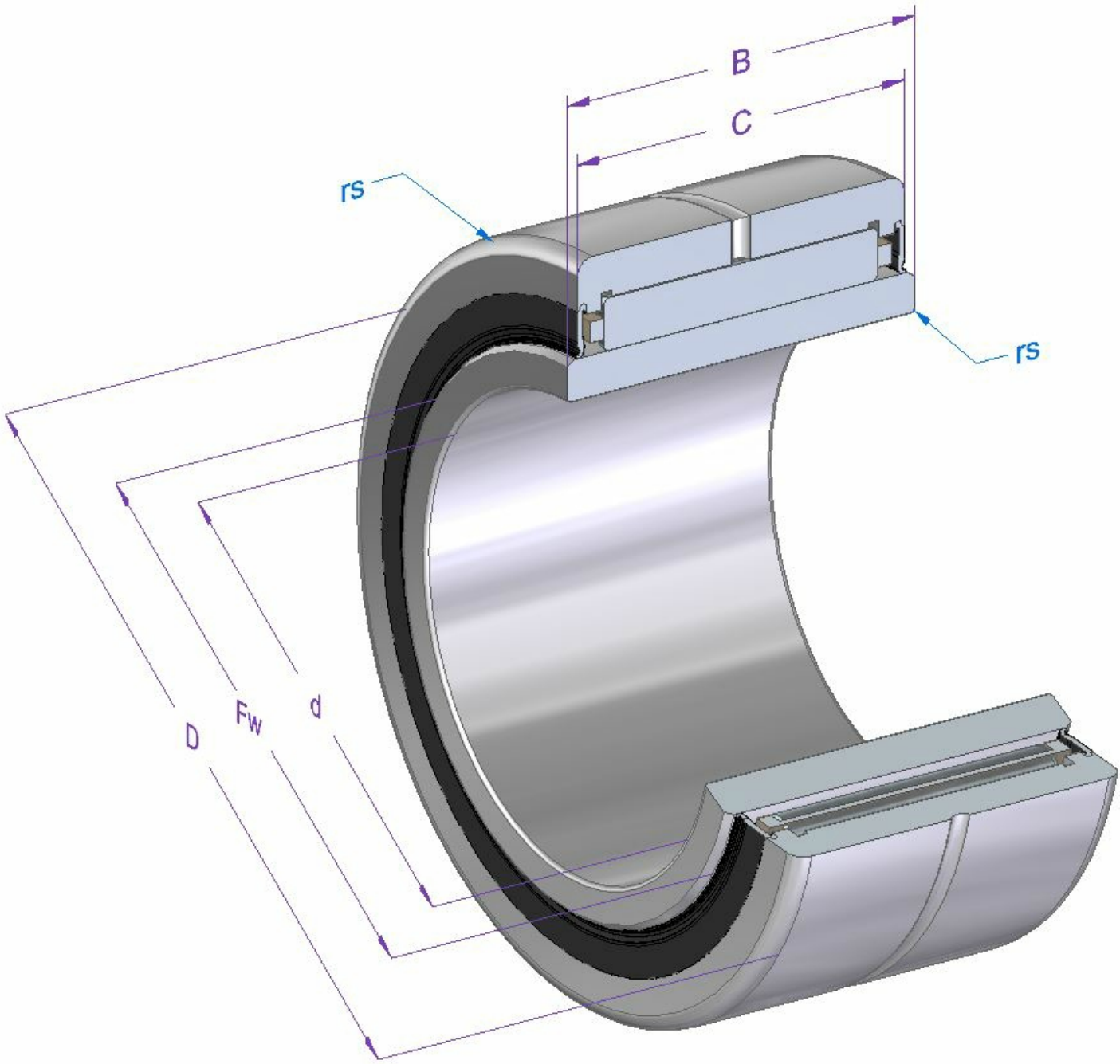

dimension	Description	[mm]	tolérance [µm]	DIN/ISO
d	diamètre intérieur nominal	8	0 / -8	620-2
D	diamètre extérieur nominal	24	0 / -50	
Fw	diamètre intérieur de l'enveloppe circulaire	12		
B	largeur de la bague intérieure	12	0 / -120	620-2
C	largeur de la bague extérieure	11.8	0 / -120	620-2
rs min.	dimension d'un arrondi minimale	0.3		

article NA 22/8 2RS LX3 **Art-No.** 45890

données de calcul et de fonctionnement

capacité de charge	**dynamique C [N]**	**chargement de fatique charge limite Cu [N]**		**DIN/ISO**	**statique Co [N]**	**DIN/ISO**
	5400			281	4900	76
vitesse de rotation	**référence n [1/min]**	**graisse n [1/min]**	**huile n [1/min]**			
		7000				
température	**max. [°C]**	**min. [C]**				
	120	-20				
jeu de roulement	**radial min. [µm]**	**max. [µm]**				
	20	45				

indications de matériaux

description	**matériel**	**DIN/ISO**	**dureté**
Bague intérieure	100Cr6	683-17	58-65
Bague extérieure	100Cr6	683-17	58-65
Rouleaux à aiguilles	100Cr6	683-17	58-65
Cage	Tôle d'acier		
Joints à lèvre	Tôle d'acier/NBR		

Toutes les indications sur ce document étaient fournies et contrôlées avec soin. Tout de même nous déclinons toute responsabilité pour des indications incomplètes ou incorrectes.