Hans Saurer Kugellager AG
Niederfeld 38
CH-9320 Stachen

Datenblatt

Allgemeine Daten/Beschreibung

Erstellt: 26.03.2015 / 03

Artikel NA 22/8 2RS LX3 **Art-Nr.** 45890 **Fabrikat** SKA **Gewicht/kg** 0.034

Bemerkung Tragzahlen gerechnet nach Normen für Wälzlager. Auch abhängig von Gegenlaufbahn.

Beschreibung

NA	Bauform
22/8	Baugrösse
2RS	Beidseitig Dichtscheiben, berührend

Befettung

LX3	SHELL GADUS S3 V220C 2

Masse und Toleranzen

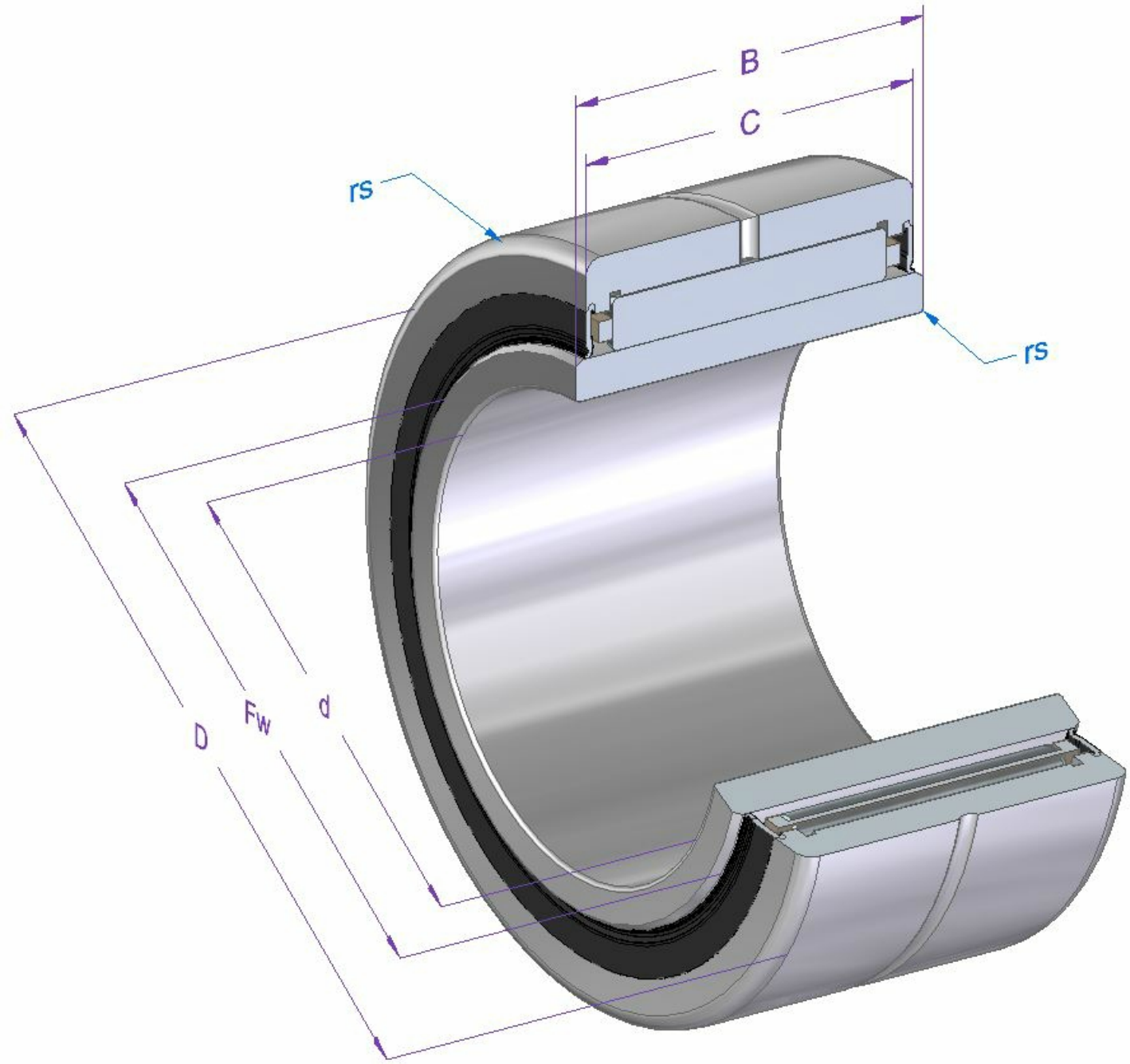

Mass	Bezeichnung	[mm]	Toleranz [µm]	DIN/ISO
d	Nenndurchmesser innen	8	0 / -8	620-2
D	Nenndurchmesser aussen	24	0 / -50	
Fw	innerer Hüllkreisdurchmesser	12		
B	Breite Innenring	12	0 / -120	620-2
C	Breite Aussenring	11.8	0 / -120	620-2
rs min.	minimaler Kantenabstand	0.3		

Artikel NA 22/8 2RS LX3 **Art-Nr.** 45890

Berechnungs- und Betriebsdaten

Tragzahlen	**dynamisch C [N]**	**Ermüdungs-Grenzbelastung Cu [N]**		**DIN/ISO**	**statisch Co [N]**	**DIN/ISO**
	5400			281	4900	76
Drehzahlgrenze	**Referenz n [1/min]**	**Fett n [1/min]**	**Öl n [1/min]**			
		7000				
Betriebstemperatur	**max. [°C]**	**min. [°C]**				
	120	-20				
Lagerluft (DIN/ISO)	**radial min. [µm]**	**max. [µm]**				
	20	45				

Materialangaben

Beschreibung	Material	DIN/ISO	Härte [HRC]
Innenring	100Cr6	683-17	58-65
Aussenring	100Cr6	683-17	58-65
Nadelrollen	100Cr6	683-17	58-65
Käfig	Stahlblech		
Dichtscheiben	Stahlblech/NBR		

Alle Angaben in diesem Datenblatt wurden sorgfältig erstellt und überprüft. Trotzdem können wir für unvollständige oder fehlerhafte Angaben keine Haftung übernehmen.