Hans Saurer Kugellager AG
Niederfeld 38
CH-9320 Stachen

# Datenblatt

## Allgemeine Daten/Beschreibung



**Artikel** KR 19 PP OP SK LX3 **Art-Nr.** 45787

**Fabrikat** SKA **Gewicht/kg** 0.031

**Bemerkung** Tragzahlen gerechnet nach Normen für Wälzlager. Drehzahl für F < 0.05 C0rw. Tragzahlen und Drehzahlen auch abhängig von Gegenlaufbahn.

**Beschreibung**

| | |
|---|---|
| KR | Bauform |
| 19 | Baugrösse |
| PP | Beidseitig Dichtungen |
| OP | Optimiertes Profil |
| SK | Innensechskant |

**Befettung**

| | |
|---|---|
| LX3 | SHELL GADUS S3 V220C 2 |

## Masse und Toleranzen

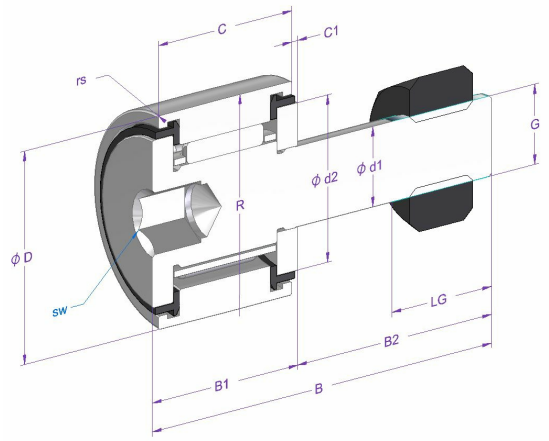


| Mass | Bezeichnung | [mm] | Toleranz [µm] | DIN/ISO |
|---|---|---|---|---|
| d1 | Schaftdurchmesser | 8 | 0 / -15 | ISO 7063 |
| d2 | Schulterdurchmesser innen | 15 | | |
| D | Nenndurchmesser aussen | 19 | 0 / -50 | ISO 7063 |
| C | Breite Aussenring | 11 | 0 / -120 | 620-2 |
| C1 | Abstand | 0.6 | | ISO 7063 |
| B | Länge | 32 | -300 / 600 | WERKSNORM |
| B1 max. | Breite | 12.2 | | ISO 7063 |
| B2 | Schaftlänge | 20 | | ISO 7063 |
| sw | Schlüsselweite | 4 | | |
| rs min. | minimaler Kantenabstand | 0.15 | | ISO 7063 |
| R | Radius Aussenring | OP | | |
| LG | Gewindelänge | 10 | | ISO 7063 |
| G | Gewinde | M8x1.25 | | ISO 7063 |
| Crw [N] | Wirksame dynamische Tragzahl | 3290 | | |
| C0rw [N] | Wirksame statische Tragzahl | 3180 | | |
| Curw [N] | Wirksame Ermüdungsgrenzbelastung | 245 | | |

## Berechnungs- und Betriebsdaten

| | | | | | | |
|---|---|---|---|---|---|---|
| **Tragzahlen** | **dynamisch C [N]** | **Ermüdungs-Grenzbelastung Cu [N]** | | **DIN/ISO** | **statisch Co [N]** | **DIN/ISO** |
| | 4010 | 540 | | 281 | 4180 | 76 |
| **Drehzahlgrenze** | **Referenz n [1/min]** | **Fett n [1/min]** | **Öl n [1/min]** | | | |
| | | 11000 | | | | |
| **Betriebstemperatur** | **max. [°C]** | **min. [°C]** | | | | |
| | 100 | -20 | | | | |
| **Lagerluft (DIN/ISO)** | **radial min. [µm]** | **max. [µm]** | | | | |
| | 10 | 35 | | | | |

**Artikel** KR 19 PP OP SK LX3 **Art-Nr.** 45787

## Materialangaben

| Beschreibung | Material | DIN/ISO | Härte [HRC] |
|---|---|---|---|
| Aussenring | 100Cr6 | 683-17 | 58-65 |
| Rollenzapfen | 16CrMo4 | | |
| Nadelrollen | 100Cr6 | 683-17 | 58-65 |
| Anlaufscheibe | 100Cr6 | 683-17 | 683-17 |
| Dichtungen | PA66 | | |
| Käfig | Stahlblech | | |

Alle Angaben in diesem Datenblatt wurden sorgfältig erstellt und überprüft. Trotzdem können wir für unvollständige oder fehlerhafte Angaben keine Haftung übernehmen.