données générales/description

établi: 01.06.2015 / 04 page: 1 / 2

article KR 22 PP OP SK LX3 **Art-No.** 44691 **marque** SKA **poids/kg** 0.044

remarque Tragzahlen gerechnet nach Normen für Wälzlager. Drehzahlen für F < 0.05 C0.

description

KR	Forme de construction
22	Taille
PP	Joints sur deux côtés
OP	Profil optimisé
SK	Six pans creux

graissage

LX3	SHELL GADUS S3 V220C 2

dimensions et tolérances

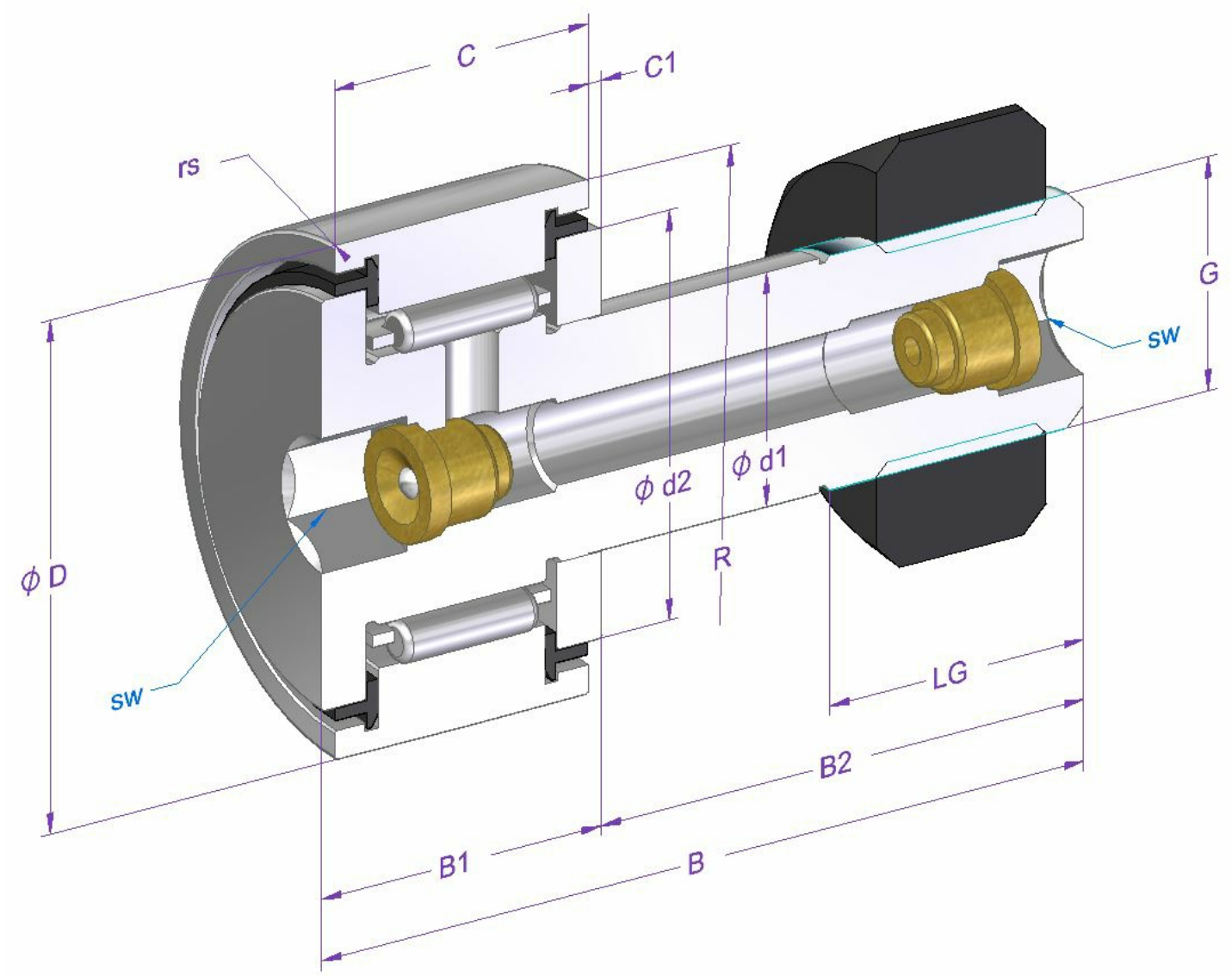

dimension	Description	[mm]	tolérance [µm]	DIN/ISO
d1	diamètre de l'arbre	10	0 / -15	
d2	diamètre intérieur de l'épaulement	17.5		
D	diamètre extérieur nominal	22	0 / -50	
C	largeur de la bague extérieure	12	0 / -120	
C1	distance	0.6		
B	longueur	36	0 / -120	620-2
B1 max.	largeur	13.2		
B2	longueur de l'arbre	23		
sw	cote sur plats	5		
rs min.	dimension d'un arrondi minimale	0.3		
R	rayon bague extérieure	OP		

article KR 22 PP OP SK LX3 **Art-No.** 44691

dimension	Description	[mm]	tolérance [µm]	DIN/ISO
LG	longueur du filetage	12		
G	filetage	M10x1		

données de calcul et de fonctionnement

capacité de charge	dynamique C [N]	chargement de fatique charge limite Cu [N]	DIN/ISO	statique Co [N]	DIN/ISO
	5300		281	6200	76

vitesse de rotation	référence n [1/min]	graisse n [1/min]	huile n [1/min]
		8000	

température	max. [°C]	min. [C]
	120	-20

jeu de roulement	radial min. [µm]	max. [µm]
	20	45

indications de matériaux

description	matériel	DIN/ISO	dureté
Bague extérieure	100Cr6	683-17	58-65
Galet à axes	16CrMo4		
Rouleaux à aiguilles	100Cr6	683-17	58-65
Cage	Tôle d'acier		
Rondelle de butée	100Cr6	683-17	58-65
Joints	PA66		

Toutes les indications sur ce document étaient fournies et contrôlées avec soin. Tout de même nous déclinons toute responsabilité pour des indications incomplètes ou incorrectes.