Hans Saurer Kugellager AG
Niederfeld 38
CH-9320 Stachen

Datenblatt

Allgemeine Daten/Beschreibung

Artikel KR 22 PP OP SK LX3 **Art-Nr.** 44691 **Fabrikat** SKA **Gewicht/kg** 0.044

Bemerkung Tragzahlen gerechnet nach Normen für Wälzlager. Drehzahlen für F < 0.05 C0.

Beschreibung

KR	Bauform
22	Baugrösse
PP	Beidseitig Dichtungen
OP	Optimiertes Profil
SK	Innensechskant

Befettung

LX3	SHELL GADUS S3 V220C 2

Masse und Toleranzen

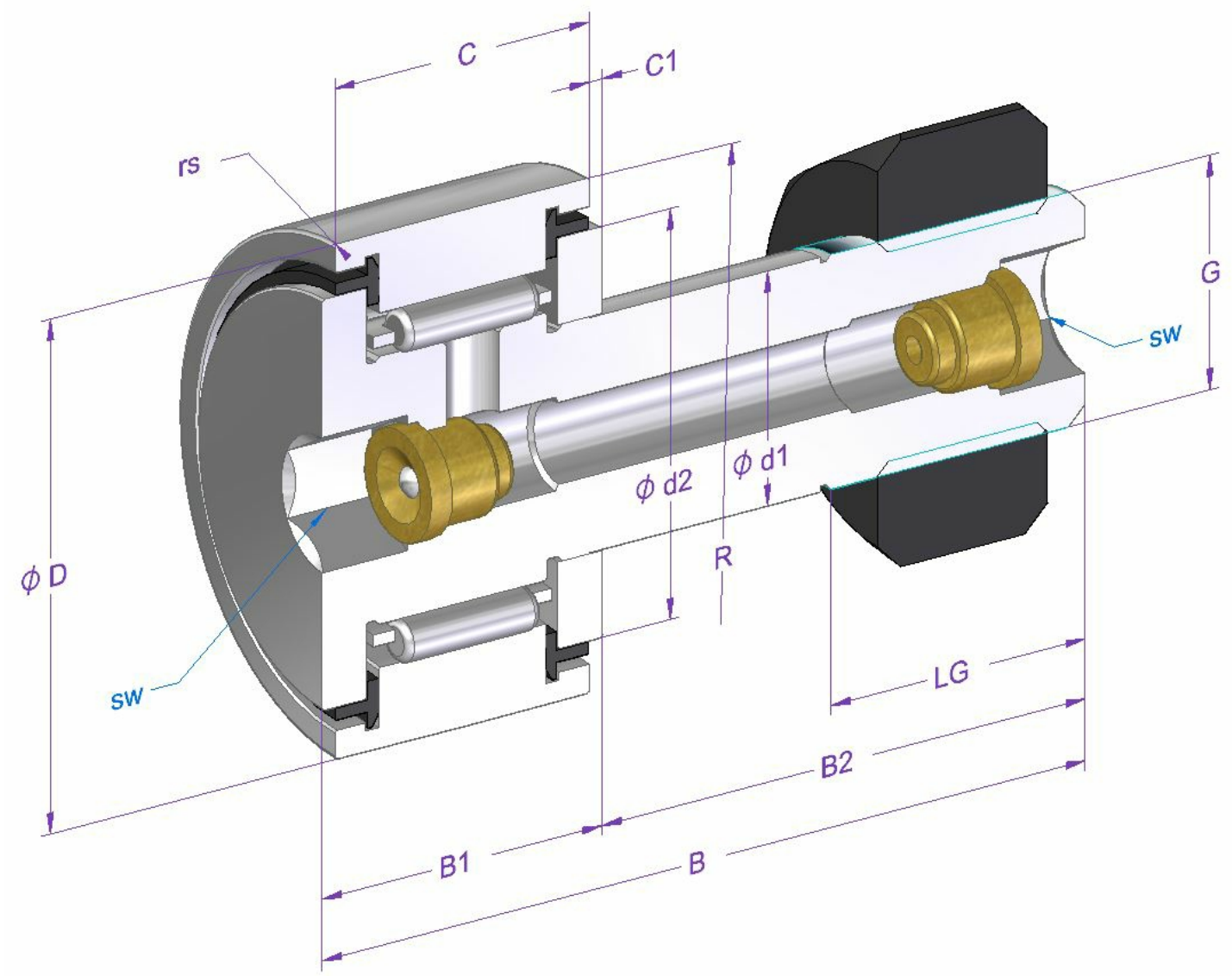

Mass	Bezeichnung	[mm]	Toleranz [µm]	DIN/ISO
d1	Schaftdurchmesser	10	0 / -15	
d2	Schulterdurchmesser innen	17.5		
D	Nenndurchmesser aussen	22	0 / -50	
C	Breite Aussenring	12	0 / -120	
C1	Abstand	0.6		
B	Länge	36	0 / -120	620-2
B1 max.	Breite	13.2		
B2	Schaftlänge	23		
sw	Schlüsselweite	5		
rs min.	minimaler Kantenabstand	0.3		
R	Radius Aussenring	OP		

Artikel KR 22 PP OP SK LX3 **Art-Nr.** 44691

Mass	Bezeichnung	[mm]	Toleranz [µm]	DIN/ISO
LG	Gewindelänge	12		
G	Gewinde	M10x1		

Berechnungs- und Betriebsdaten

Tragzahlen	**dynamisch C [N]**	**Ermüdungs-Grenzbelastung Cu [N]**		**DIN/ISO**	**statisch Co [N]**	**DIN/ISO**
	5300			281	6200	76
Drehzahlgrenze	**Referenz n [1/min]**	**Fett n [1/min]**	**Öl n [1/min]**			
		8000				
Betriebstemperatur	**max. [°C]**	**min. [°C]**				
	120	-20				
Lagerluft (DIN/ISO)	**radial min. [µm]**	**max. [µm]**				
	20	45				

Materialangaben

Beschreibung	Material	DIN/ISO	Härte [HRC]
Aussenring	100Cr6	683-17	58-65
Rollenzapfen	16CrMo4		
Nadelrollen	100Cr6	683-17	58-65
Käfig	Stahlblech		
Anlaufscheibe	100Cr6	683-17	58-65
Dichtungen	PA66		

Alle Angaben in diesem Datenblatt wurden sorgfältig erstellt und überprüft. Trotzdem können wir für unvollständige oder fehlerhafte Angaben keine Haftung übernehmen.