Hans Saurer Kugellager AG
Niederfeld 38
CH-9320 Stachen

données générales/description

article NATR 12 PP OP LX3 **Art-No.** 44558 **marque** SKA **poids/kg** 0.071

remarque Capacités de charge calculées selon les normes pour les roulements. Vitesse pour F < 0.05 C0rw.

description

NATR	Forme de construction
12	Taille
PP	Joints sur deux côtés
OP	Profil optimisé

graissage

LX3	SHELL GADUS S3 V220C 2

dimensions et tolérances

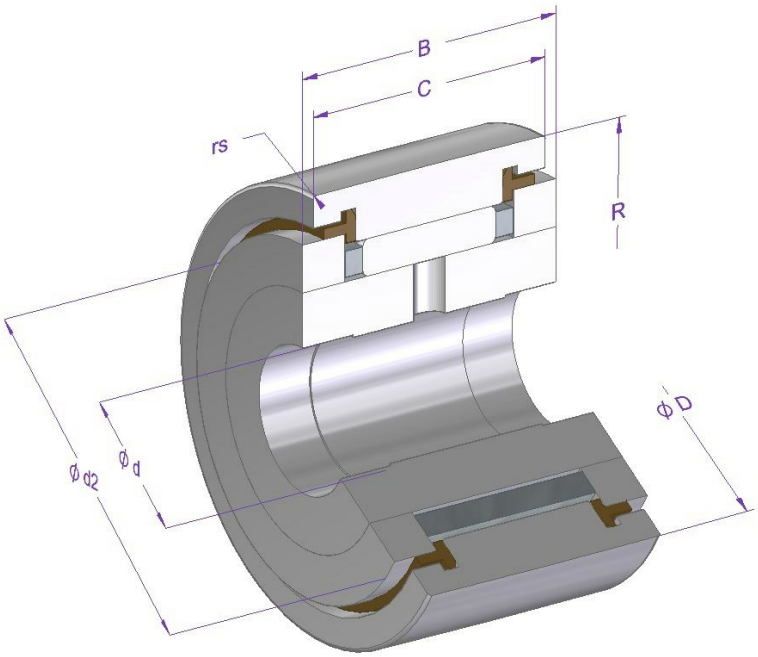

Einbau (Prinzipdarstellung)

Installation (représentation schématique)

Installation (schematic diagram)

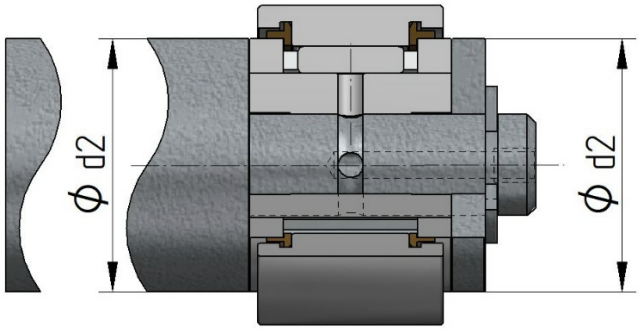

dimension	Description	[mm]	tolérance [µm]	DIN/ISO
d	diamètre intérieur nominal	12	0 / -8	620-2
D	diamètre extérieur nominal	32	0 / -50	WERKSNORM
d2	diamètre extérieur de la rondelles axiale	25		
B	largeur de la bague intérieure	15	0 / -180	WERKSNORM
C	largeur de la bague extérieure	14	0 / -120	620-2
rs min.	dimension d'un arrondi minimale	0.6		ISO 7063
R	rayon bague extérieure	OP		
Crw [N]	Charge dynamique de base effective	7260		
C0rw [N]	Charge statique de base effective	7790		
Curw [N]	Charge limite à la fatigue de base effective	850		

données de calcul et de fonctionnement

capacité de charge	dynamique C [N]	chargement de fatique charge limite Cu [N]	DIN/ISO	statique Co [N]	DIN/ISO
	8180	1190	281	9970	76

vitesse de rotation	référence n [1/min]	graisse n [1/min]	huile n [1/min]
		4500	

température	max. [°C]	min. [C]
	100	-20

jeu de roulement	radial min. [µm]	max. [µm]
	10	35

article NATR 12 PP OP LX3 **Art-No.** 44558

indications de matériaux

description	matériel	DIN/ISO	dureté
Bague intérieure	100Cr6	683-17	58-65
Bague extérieure	100Cr6	683-17	58-65
Rouleaux à aiguilles	100Cr6	683-17	58-65
Cage	Tôle d'acier		
Rondelles axiales	100Cr6	683-17	58-65
Joints	PA66		

Toutes les indications sur ce document étaient fournies et contrôlées avec soin. Tout de même nous déclinons toute responsabilité pour des indications incomplètes ou incorrectes.