Allgemeine Daten/Beschreibung

Erstellt: 18.02.2016 / 06 Seite: 1 / 2

Artikel NATR 12 PP OP LX3 **Art-Nr.** 44558 **Fabrikat** SKA **Gewicht/kg** 0.071

Bemerkung Tragzahlen gerechnet nach Normen für Wälzlager. Drehzahl für F < 0.05 C0rw.

Beschreibung

NATR	Bauform
12	Baugrösse
PP	Beidseitig Dichtungen
OP	Optimiertes Profil

Befettung

LX3	SHELL GADUS S3 V220C 2

Masse und Toleranzen

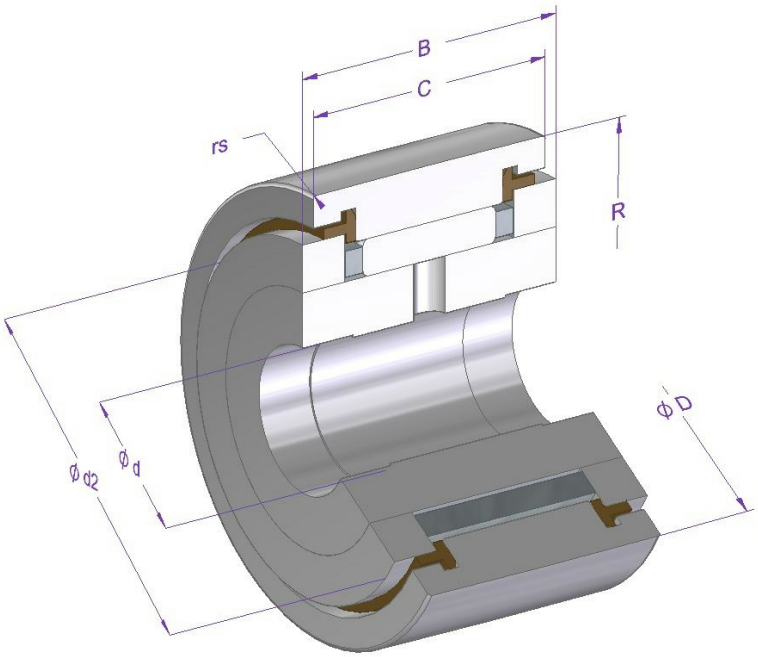

Einbau (Prinzipdarstellung)

Installation (représentation schématique)

Installation (schematic diagram)

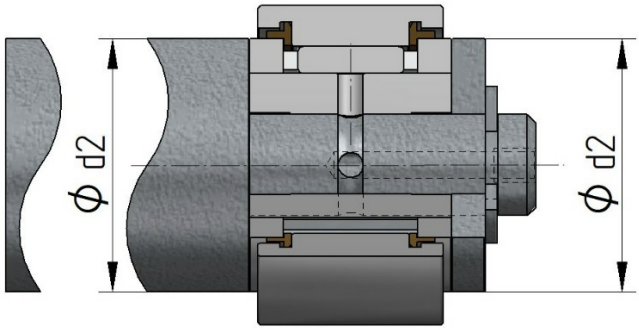

Mass	Bezeichnung	[mm]	Toleranz [µm]	DIN/ISO
d	Nenndurchmesser innen	12	0 / -8	620-2
D	Nenndurchmesser aussen	32	0 / -50	WERKSNORM
d2	Aussendurchmesser Axialscheibe	25		
B	Breite Innenring	15	0 / -180	WERKSNORM
C	Breite Aussenring	14	0 / -120	620-2
rs min.	minimaler Kantenabstand	0.6		ISO 7063
R	Radius Aussenring	OP		
Crw [N]	Wirksame dynamische Tragzahl	7260		
C0rw [N]	Wirksame statische Tragzahl	7790		
Curw [N]	Wirksame Ermüdungsgrenzbelastung	850		

Berechnungs- und Betriebsdaten

Tragzahlen	dynamisch C [N]	Ermüdungs-Grenzbelastung Cu [N]	DIN/ISO	statisch Co [N]	DIN/ISO
	8180	1190	281	9970	76

Drehzahlgrenze	Referenz n [1/min]	Fett n [1/min]	Öl n [1/min]
		4500	

Betriebstemperatur	max. [°C]	min. [°C]
	100	-20

Lagerluft (DIN/ISO)	radial min. [µm]	max. [µm]
	10	35

Artikel NATR 12 PP OP LX3 **Art-Nr.** 44558

Materialangaben

Beschreibung	Material	DIN/ISO	Härte [HRC]
Innenring	100Cr6	683-17	58-65
Aussenring	100Cr6	683-17	58-65
Nadelrollen	100Cr6	683-17	58-65
Käfig	Stahlblech		
Axialscheiben	100Cr6	683-17	58-65
Dichtungen	PA66		

Alle Angaben in diesem Datenblatt wurden sorgfältig erstellt und überprüft. Trotzdem können wir für unvollständige oder fehlerhafte Angaben keine Haftung übernehmen.