données générales/description

établi: 30.10.2015 / 03 page: 1 / 2

article KR 22 X SK LX3 **Art-No.** 44294 **marque** SKA **poids/kg** 0.052

remarque Tragzahlen gerechnet nach Normen für Wälzlager. Drehzahlen für F < 0.05 C0.

description

KR	Forme de construction
22	Taille
X	Surface enveloppe cylindrique
SK	Six pans creux

graissage

LX3	SHELL GADUS S3 V220C 2

dimensions et tolérances

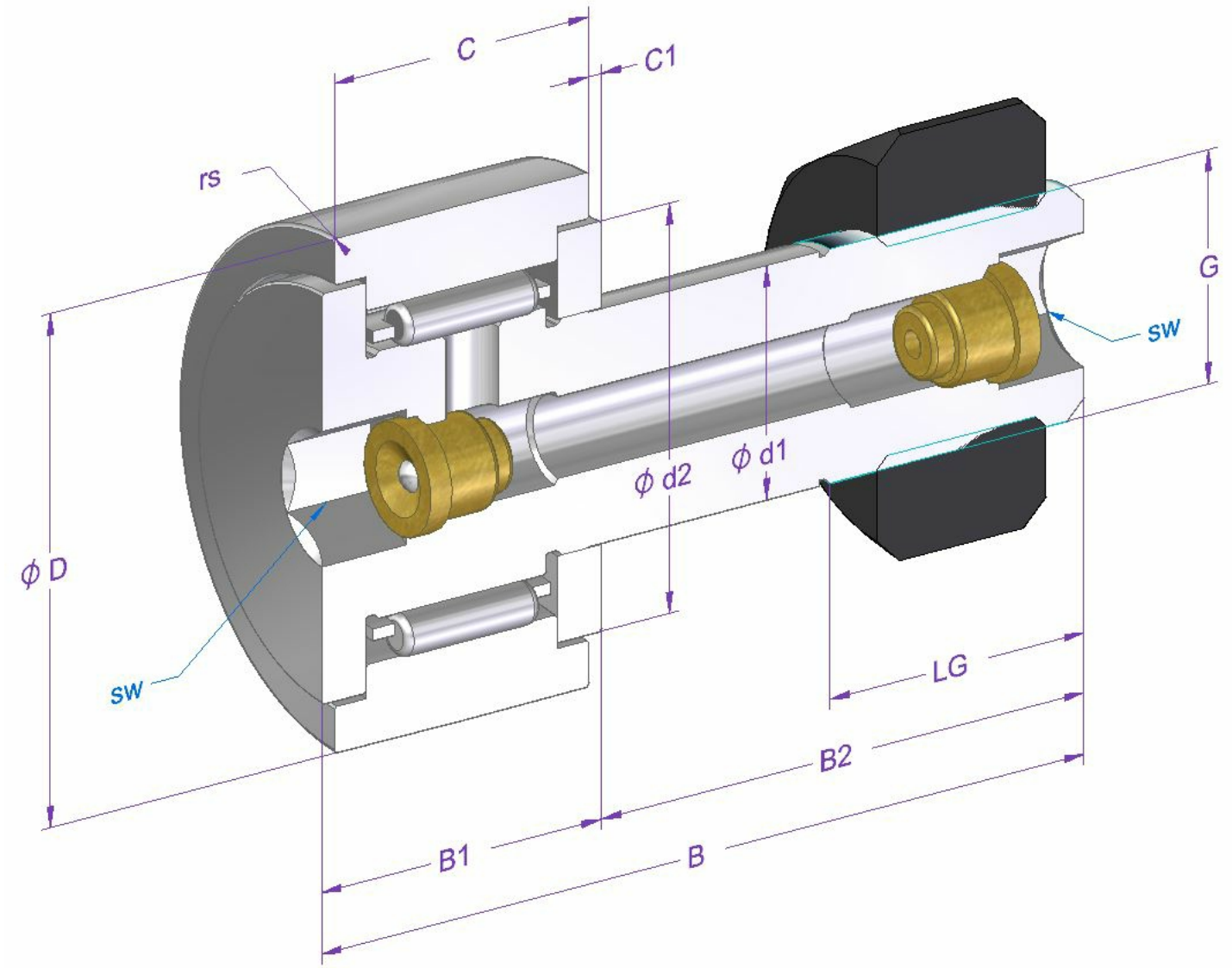

dimension	Description	[mm]	tolérance [µm]	DIN/ISO
d1	diamètre de l'arbre	10	0 / -15	
d2	diamètre intérieur de l'épaulement	17.5		
D	diamètre extérieur nominal	22	0 / -9	620-2
C	largeur de la bague extérieure	12	0 / -120	
C1	distance	0.6		
B	longueur	36	-300 / 600	
B1 max.	largeur	13.2		
B2	longueur de l'arbre	23		
G	filetage	M10x1		
LG	longueur du filetage	12		
sw	cote sur plats	5		
rs min.	dimension d'un arrondi minimale	0.3		

article KR 22 X SK LX3 **Art-No.** 44294

données de calcul et de fonctionnement

capacité de charge	**dynamique C [N]**	**chargement de fatique charge limite Cu [N]**		**DIN/ISO**	**statique Co [N]**	**DIN/ISO**
	5300			281	6200	76
vitesse de rotation	**référence n [1/min]**	**graisse n [1/min]**	**huile n [1/min]**			
		8000				
température	**max. [°C]**	**min. [C]**				
	120	-20				
jeu de roulement	**radial min. [µm]**	**max. [µm]**				
	0	25				

indications de matériaux

description	matériel	DIN/ISO	dureté
Bague extérieure	100Cr6	683-17	58-65
Galet à axes	16CrMo4		
Rouleaux à aiguilles	100Cr6	683-17	58-65
Cage	Tôle d'acier		
Rondelle de butée	100Cr6	683-17	58-65

Toutes les indications sur ce document étaient fournies et contrôlées avec soin. Tout de même nous déclinons toute responsabilité pour des indications incomplètes ou incorrectes.