## Allgemeine Daten/Beschreibung

Erstellt: 30.10.2015 / 03 Seite: 1 / 2

**Artikel** KR 22 X SK LX3 **Art-Nr.** 44294 **Fabrikat** SKA **Gewicht/kg** 0.052

**Bemerkung** Tragzahlen gerechnet nach Normen für Wälzlager. Drehzahlen für F < 0.05 C0.

**Beschreibung**

| | |
|---|---|
| KR | Bauform |
| 22 | Baugrösse |
| X | Zylindrische Mantelfläche |
| SK | Innensechskant |

**Befettung**

| | |
|---|---|
| LX3 | SHELL GADUS S3 V220C 2 |

## Masse und Toleranzen

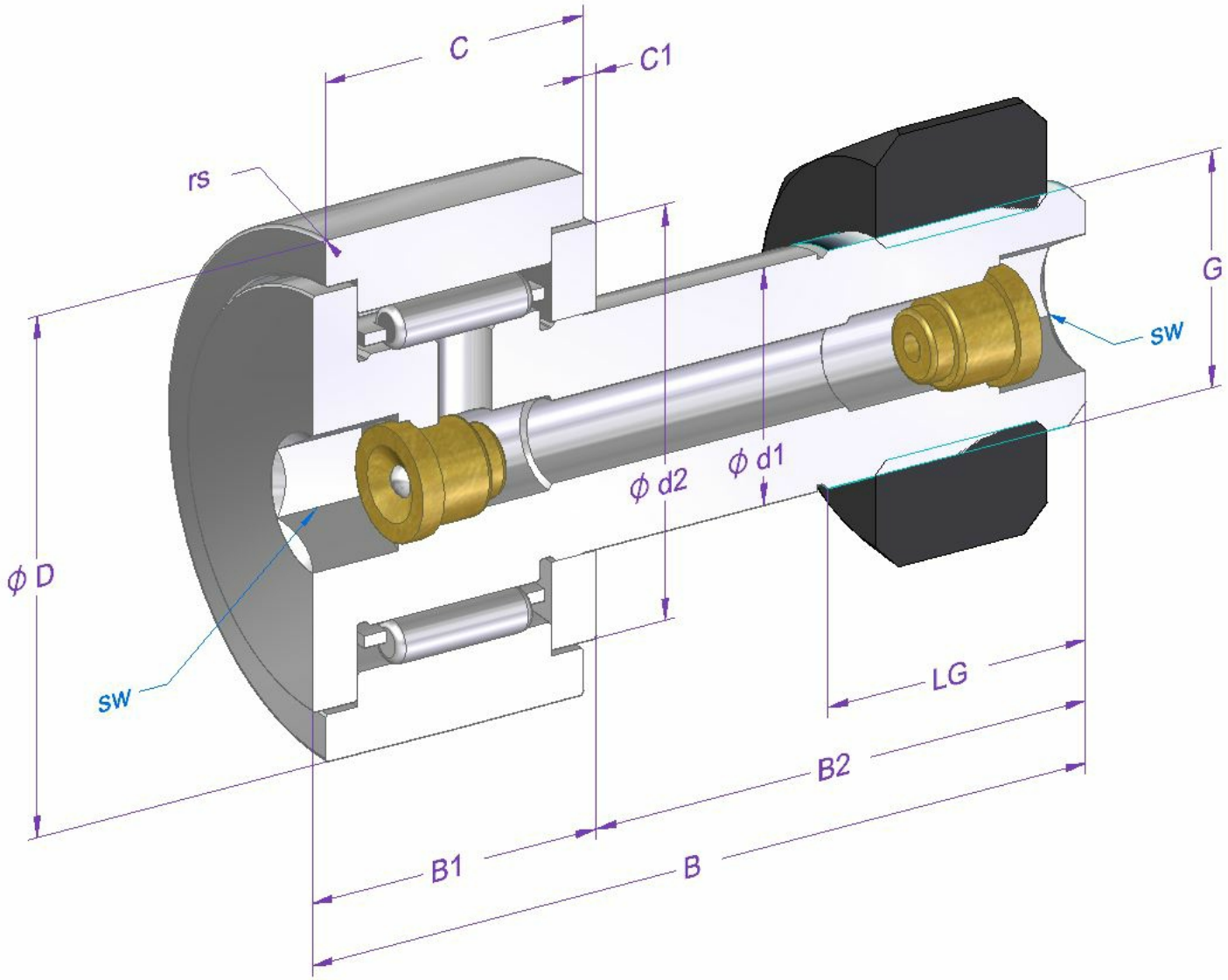


| Mass | Bezeichnung | [mm] | Toleranz [µm] | DIN/ISO |
|---|---|---|---|---|
| d1 | Schaftdurchmesser | 10 | 0 / -15 | |
| d2 | Schulterdurchmesser innen | 17.5 | | |
| D | Nenndurchmesser aussen | 22 | 0 / -9 | 620-2 |
| C | Breite Aussenring | 12 | 0 / -120 | |
| C1 | Abstand | 0.6 | | |
| B | Länge | 36 | -300 / 600 | |
| B1 max. | Breite | 13.2 | | |
| B2 | Schaftlänge | 23 | | |
| G | Gewinde | M10x1 | | |
| LG | Gewindelänge | 12 | | |
| sw | Schlüsselweite | 5 | | |
| rs min. | minimaler Kantenabstand | 0.3 | | |

**Artikel** KR 22 X SK LX3 **Art-Nr.** 44294

## Berechnungs- und Betriebsdaten

| | | | | | | |
|---|---|---|---|---|---|---|
| **Tragzahlen** | **dynamisch C [N]** | **Ermüdungs-Grenzbelastung Cu [N]** | | **DIN/ISO** | **statisch Co [N]** | **DIN/ISO** |
| | 5300 | | | 281 | 6200 | 76 |
| **Drehzahlgrenze** | **Referenz n [1/min]** | **Fett n [1/min]** | **Öl n [1/min]** | | | |
| | | 8000 | | | | |
| **Betriebstemperatur** | **max. [°C]** | **min. [°C]** | | | | |
| | 120 | -20 | | | | |
| **Lagerluft (DIN/ISO)** | **radial min. [µm]** | **max. [µm]** | | | | |
| | 0 | 25 | | | | |

## Materialangaben

| Beschreibung | Material | DIN/ISO | Härte [HRC] |
|---|---|---|---|
| Aussenring | 100Cr6 | 683-17 | 58-65 |
| Rollenzapfen | 16CrMo4 | | |
| Nadelrollen | 100Cr6 | 683-17 | 58-65 |
| Käfig | Stahlblech | | |
| Anlaufscheibe | 100Cr6 | 683-17 | 58-65 |

Alle Angaben in diesem Datenblatt wurden sorgfältig erstellt und überprüft. Trotzdem können wir für unvollständige oder fehlerhafte Angaben keine Haftung übernehmen.