données générales/description

établi: 04.05.2015 / 03 page: 1 / 2

article KR 16 PP OP SK LX3 **Art-No.** 44170

marque SKA **poids/kg** 0.018

remarque Capacités de charge calculées selon les normes pour les roulements. Dépend également du contre chemin du roulement.

description

KR	Forme de construction
16	Taille
PP	Joints sur deux côtés
OP	Profil optimisé
SK	Six pans creux

graissage

LX3	SHELL GADUS S3 V220C 2

dimensions et tolérances

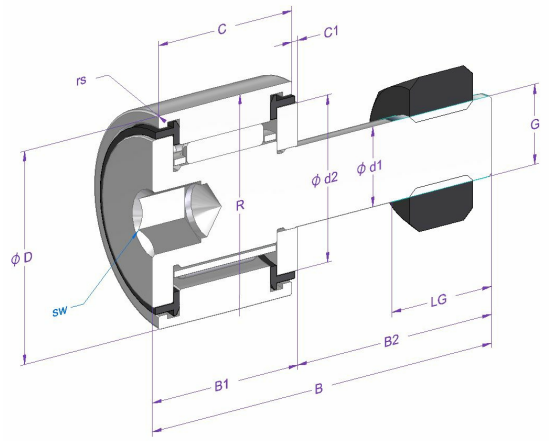

dimension	Description	[mm]	tolérance [µm]	DIN/ISO
d1	diamètre de l'arbre	6	-12 / 0	
d2	diamètre intérieur de l'épaulement	12.5		
D	diamètre extérieur nominal	16	-50 / 0	
C	largeur de la bague extérieure	11	-120 / 0	
C1	distance	0.6		
B	longueur	28	-300 / 600	
B1 max.	largeur	12.2		
B2	longueur de l'arbre	16		
sw	cote sur plats	4		
rs min.	dimension d'un arrondi minimale	0.15		
R	rayon bague extérieure	OP		
LG	longueur du filetage	8		
G	filetage	M6x1		

données de calcul et de fonctionnement

capacité de charge	**dynamique C [N]**	**chargement de fatique charge limite Cu [N]**	**DIN/ISO**	**statique Co [N]**	**DIN/ISO**
	3600		281	3500	76

vitesse de rotation	**référence n [1/min]**	**graisse n [1/min]**	**huile n [1/min]**
		14000	

température	**max. [°C]**	**min. [C]**
	120	-20

jeu de roulement	**radial min. [µm]**	**max. [µm]**
	0	25

article KR 16 PP OP SK LX3 **Art-No.** 44170

indications de matériaux

description	matériel	DIN/ISO	dureté
Bague extérieure	100Cr6	683-17	58-65
Galet à axes	16CrMo4		
Rouleaux à aiguilles	100Cr6	683-17	58-65
Cage	Tôle d'acier		
Rondelle de butée	100Cr6	683-17	58-65
Joints	PA66		

Toutes les indications sur ce document étaient fournies et contrôlées avec soin. Tout de même nous déclinons toute responsabilité pour des indications incomplètes ou incorrectes.