Hans Saurer Kugellager AG
Niederfeld 38
CH-9320 Stachen

Datenblatt

Allgemeine Daten/Beschreibung

Artikel KR 16 PP OP SK LX3 **Art-Nr.** 44170 **Fabrikat** SKA **Gewicht/kg** 0.018

Bemerkung Tragzahlen gerechnet nach Normen für Wälzlager. Auch abhängig von Gegenlaufbahn.

Beschreibung

KR	Bauform
16	Baugrösse
PP	Beidseitig Dichtungen
OP	Optimiertes Profil
SK	Innensechskant

Befettung

LX3	SHELL GADUS S3 V220C 2

Masse und Toleranzen

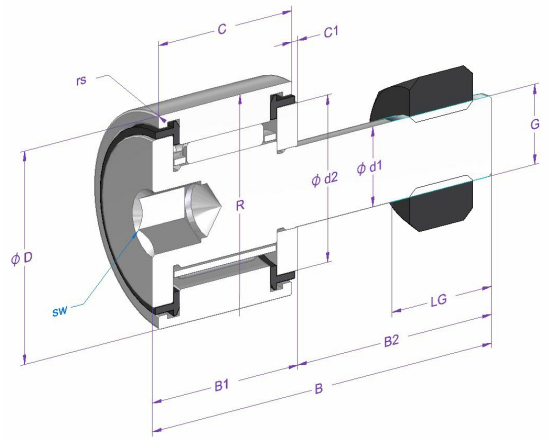

Mass	Bezeichnung	[mm]	Toleranz [µm]	DIN/ISO
d1	Schaftdurchmesser	6	-12 / 0	
d2	Schulterdurchmesser innen	12.5		
D	Nenndurchmesser aussen	16	-50 / 0	
C	Breite Aussenring	11	-120 / 0	
C1	Abstand	0.6		
B	Länge	28	-300 / 600	
B1 max.	Breite	12.2		
B2	Schaftlänge	16		
sw	Schlüsselweite	4		
rs min.	minimaler Kantenabstand	0.15		
R	Radius Aussenring	OP		
LG	Gewindelänge	8		
G	Gewinde	M6x1		

Berechnungs- und Betriebsdaten

Tragzahlen	dynamisch C [N]	Ermüdungs-Grenzbelastung Cu [N]	DIN/ISO	statisch Co [N]	DIN/ISO
	3600		281	3500	76

Drehzahlgrenze	Referenz n [1/min]	Fett n [1/min]	Öl n [1/min]
		14000	

Betriebstemperatur	max. [°C]	min. [°C]
	120	-20

Lagerluft (DIN/ISO)	radial min. [µm]	max. [µm]
	0	25

Artikel KR 16 PP OP SK LX3 **Art-Nr.** 44170

Materialangaben

Beschreibung	Material	DIN/ISO	Härte [HRC]
Aussenring	100Cr6	683-17	58-65
Rollenzapfen	16CrMo4		
Nadelrollen	100Cr6	683-17	58-65
Käfig	Stahlblech		
Anlaufscheibe	100Cr6	683-17	58-65
Dichtungen	PA66		

Alle Angaben in diesem Datenblatt wurden sorgfältig erstellt und überprüft. Trotzdem können wir für unvollständige oder fehlerhafte Angaben keine Haftung übernehmen.