Hans Saurer Kugellager AG
Niederfeld 38
CH-9320 Stachen

Datenblatt

Allgemeine Daten/Beschreibung

Artikel NATR 15 PP X LX3 **Art-Nr.** 43559 **Fabrikat** SKA **Gewicht/kg** 0.103

Bemerkung Tragzahlen gerechnet nach Normen für Wälzlager. Drehzahl für F < 0.05 C0rw.

Beschreibung

NATR	Bauform
15	Baugrösse
PP	Beidseitig Dichtungen
X	Zylindrische Mantelfläche

Befettung

LX3	SHELL GADUS S3 V220C 2

Masse und Toleranzen

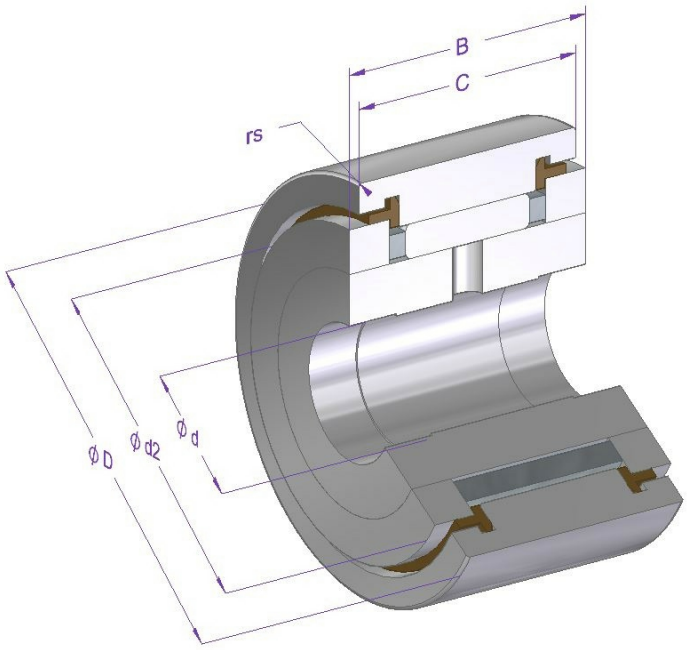

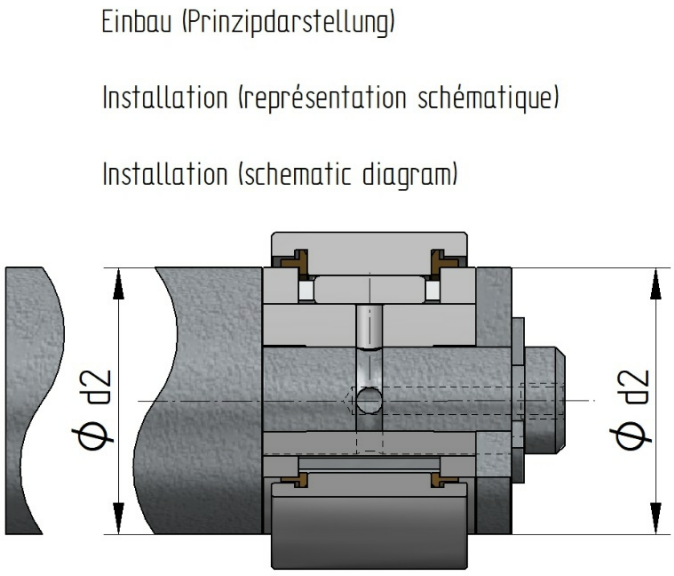

Mass	Bezeichnung	[mm]	Toleranz [µm]	DIN/ISO
d	Nenndurchmesser innen	15	0 / -8	620-2
D	Nenndurchmesser aussen	35	0 / -11	620-2
B	Breite Innenring	19	0 / -210	WERKSNORM
C	Breite Aussenring	18	0 / -120	620-2
d2	Aussendurchmesser Axialscheibe	27.6		
rs min.	minimaler Kantenabstand	0.6		ISO 7063
Crw [N]	Wirksame dynamische Tragzahl	10200		
C0rw [N]	Wirksame statische Tragzahl	12800		
Curw [N]	Wirksame Ermüdungsgrenzbelastung	1610		

Berechnungs- und Betriebsdaten

Tragzahlen	dynamisch C [N]	Ermüdungs-Grenzbelastung Cu [N]	DIN/ISO	statisch Co [N]	DIN/ISO
	12400	2500	281	17900	76

Drehzahlgrenze	Referenz n [1/min]	Fett n [1/min]	Öl n [1/min]
		3600	

Betriebstemperatur	max. [°C]	min. [°C]
	100	-20

Lagerluft (DIN/ISO)	radial min. [µm]	max. [µm]
	10	35

Artikel NATR 15 PP X LX3 **Art-Nr.** 43559

Materialangaben

Beschreibung	Material	DIN/ISO	Härte [HRC]
Innenring	100Cr6	683-17	58-65
Aussenring	100Cr6	683-17	58-65
Nadelrollen	100Cr6	683-17	58-65
Käfig	Stahlblech		
Dichtungen	PA66		
Axialscheiben	100Cr6	683-17	58-65

Alle Angaben in diesem Datenblatt wurden sorgfältig erstellt und überprüft. Trotzdem können wir für unvollständige oder fehlerhafte Angaben keine Haftung übernehmen.