Hans Saurer Kugellager AG
Niederfeld 38
CH-9320 Stachen

fiche d'information

données générales/description

établi: 09.07.2010 / 02 page: 1 / 1

article 608 2RS C3 NS7 **Art-No.** 26954 **marque** SKA **poids/kg** 0.012

description

608	Taille
2RS	Joints à lèvre sur deux côtés, faible frottement
C3	Jeu interne

graissage

NS7	KYODO YUSHI MULTEMP SRL

dimensions et tolérances

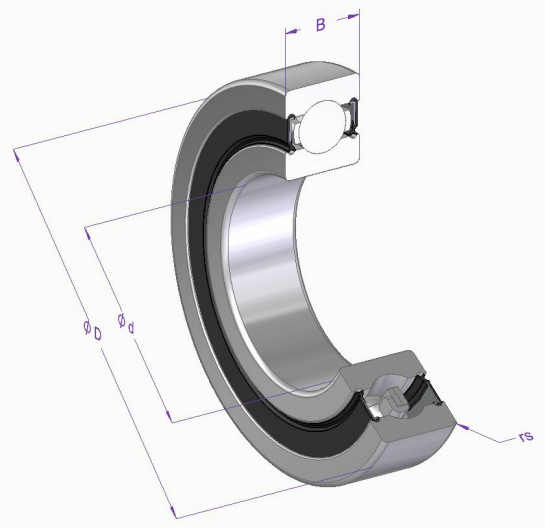

dimension	Description	[mm]	tolérance [µm]	DIN/ISO
d	diamètre intérieur nominal	8	0 / -8	620-2
D	diamètre extérieur nominal	22	0 / -9	620-2
B	largeur	7	0 / -120	620-2
rs min.	dimension d'un arrondi minimale	0.3		625-1
C3	jeu interne	0.008 / 0.023		620-4

données de calcul et de fonctionnement

capacité de charge	**dynamique C [N]**	**chargement de fatique charge limite Cu [N]**	**DIN/ISO**	**statique Co [N]**	**DIN/ISO**
	3300	69	281	1370	76

vitesse de rotation	**référence n [1/min]**	**graisse n [1/min]**	**huile n [1/min]**
		28000	

température	**max. [°C]**	**min. [C]**
	120	-20

jeu de roulement	**radial min. [µm]**	**max. [µm]**
	8	23

jeu de roulement	**axial min. [µm]**	**max. [µm]**

indications de matériaux

description	matériel	DIN/ISO	dureté
Bague intérieure	100Cr6	683-17	58-65
Bague extérieure	100Cr6	683-17	58-65
Billes	100Cr6	683-17	58-65
Cage	Tôle d'acier		
Joints à lèvre	Tôle d'acier/NBR		

Toutes les indications sur ce document étaient fournies et contrôlées avec soin. Tout de même nous déclinons toute responsabilité pour des indications incomplètes ou incorrectes.