Hans Saurer Kugellager AG
Niederfeld 38
CH-9320 Stachen

Datenblatt

Allgemeine Daten/Beschreibung

Erstellt: 09.07.2010 / 02

Artikel 608 2RS C3 NS7 **Art-Nr.** 26954 **Fabrikat** SKA **Gewicht/kg** 0.012

Beschreibung

608	Baugrösse
2RS	Beidseitig Dichtscheiben, berührend
C3	Lagerluft

Befettung

NS7	KYODO YUSHI MULTEMP SRL

Masse und Toleranzen

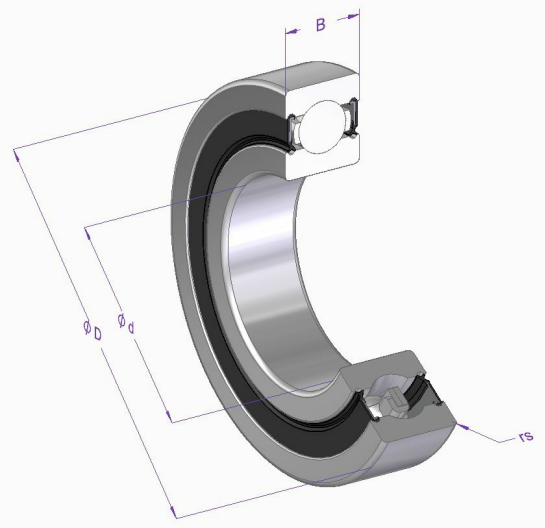

Mass	Bezeichnung	[mm]	Toleranz [µm]	DIN/ISO
d	Nenndurchmesser innen	8	0 / -8	620-2
D	Nenndurchmesser aussen	22	0 / -9	620-2
B	Breite	7	0 / -120	620-2
rs min.	minimaler Kantenabstand	0.3		625-1
C3	Lagerluft	0.008 / 0.023		620-4

Berechnungs- und Betriebsdaten

Tragzahlen	**dynamisch C [N]**	**Ermüdungs-Grenzbelastung Cu [N]**		**DIN/ISO**	**statisch Co [N]**	**DIN/ISO**
	3300	69		281	1370	76
Drehzahlgrenze	**Referenz n [1/min]**	**Fett n [1/min]**	**Öl n [1/min]**			
		28000				
Betriebstemperatur	**max. [°C]**	**min. [°C]**				
	120	-20				
Lagerluft (DIN/ISO)	**radial min. [µm]**	**max. [µm]**				
	8	23				
Lagerluft (DIN/ISO)	**axial min. [µm]**	**max. [µm]**				

Materialangaben

Beschreibung	Material	DIN/ISO	Härte [HRC]
Innenring	100Cr6	683-17	58-65
Aussenring	100Cr6	683-17	58-65
Kugeln	100Cr6	683-17	58-65
Käfig	Stahlblech		
Dichtscheiben	Stahlblech/NBR		

Alle Angaben in diesem Datenblatt wurden sorgfältig erstellt und überprüft. Trotzdem können wir für unvollständige oder fehlerhafte Angaben keine Haftung übernehmen.